# CARRELLO PORTA ATTREZZI MULTIUSO CON CASSETTO

ART. 364104

Fare riferimento alle istruzioni riportate di seguito per il montaggio del carrello.
Conservare il manuale di istruzioni per eventuali chiarimenti futuri.

**ATTENZIONE:**

**QUESTO PRODOTTO NON È UN GIOCO. CONTIENE PICCOLE PARTI CHE POSSONO CAUSARE SOFFOCAMENTO SE INGERITE.**

## COMPONENTI

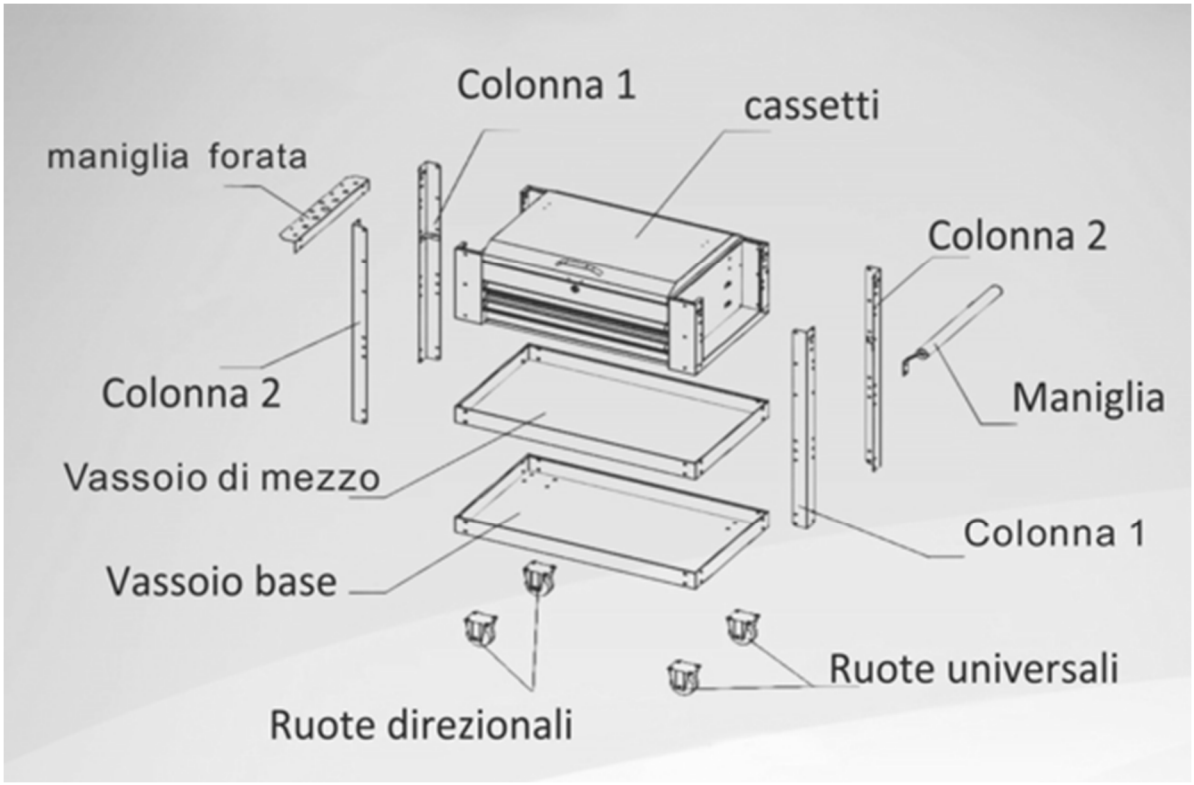

1. Prendere il vassoio base e fissare la colonna 1 e la colonna 2 con viti e dadi in dotazione (M6).

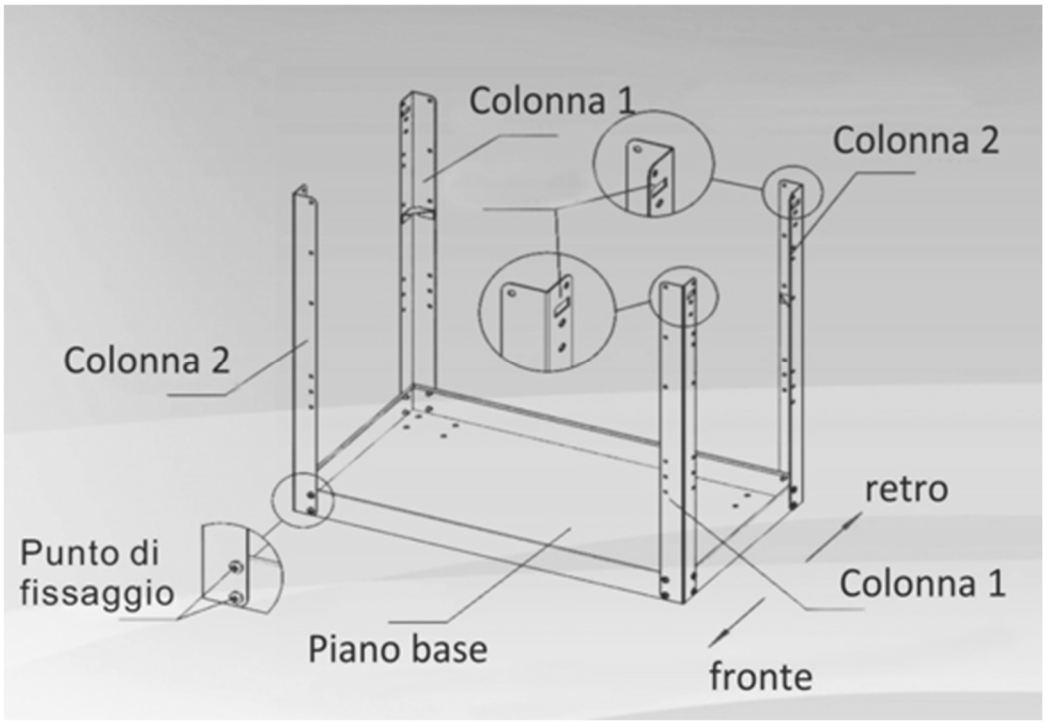


2. Inserire il vassoio di mezzo tra la colonna 1 e la colonna 2, fissare i giunti con viti e dadi in dotazione.

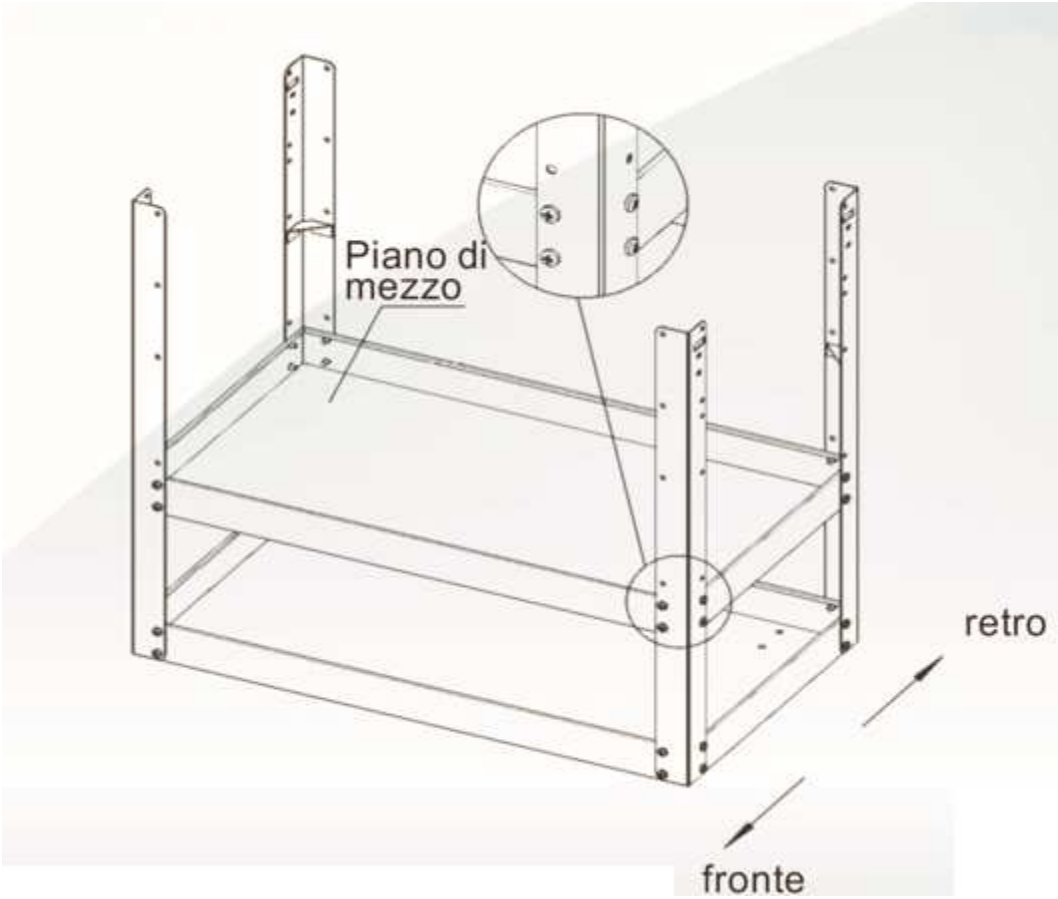

3. Installare le ruote direzionali e le ruote universali sotto il vassoio base e fissarle con viti e dadi in dotazione.

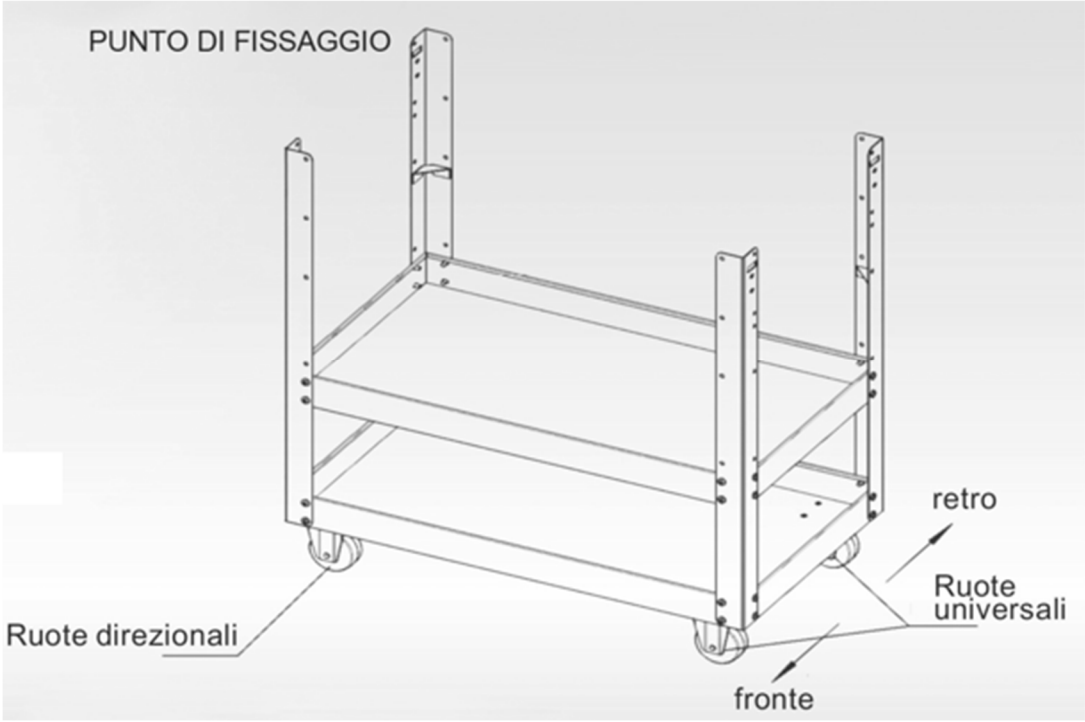


4. Installare il cassetto sopra la colonna 1 e la colonna 2, fissare i giunti.

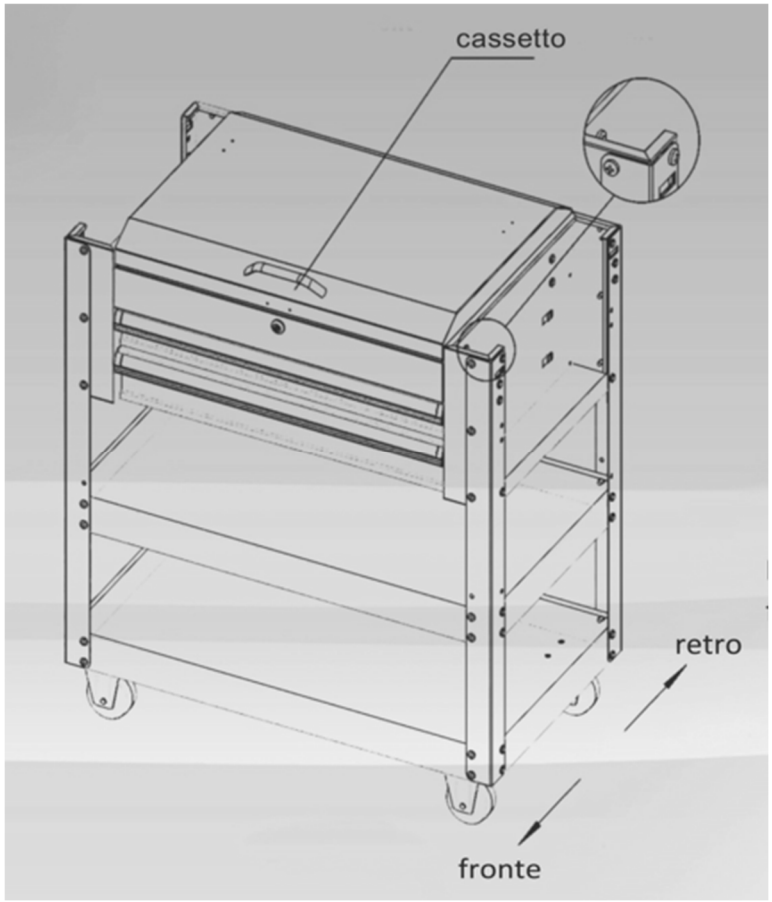

5. Installare le maniglie alla parte superiore delle colonne .

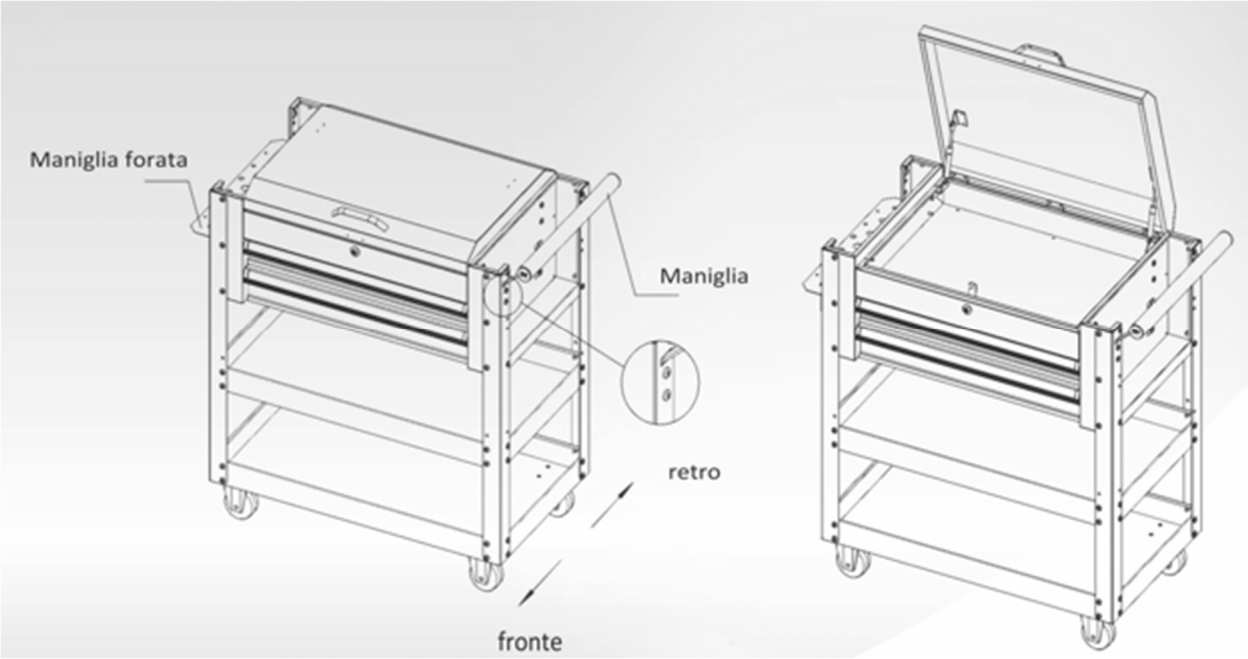

Prodotto importato da:
EUROBRICO SPA
Via della Stazione, 100
38059 Castel Ivano (TN)
www.eurobrico.com

MADE IN CHINA