MANUALE DI ISTRUZIONI COLONNA DOCCIA

CONSERVARE PER FUTURE REFERENZE

1. CARATTERISTICHE

- Soffione doccia
- Doccetta
- Getto massaggio
- Mixer: regola il soffione doccia, la doccetta, il getto massaggio
- Rubinetto

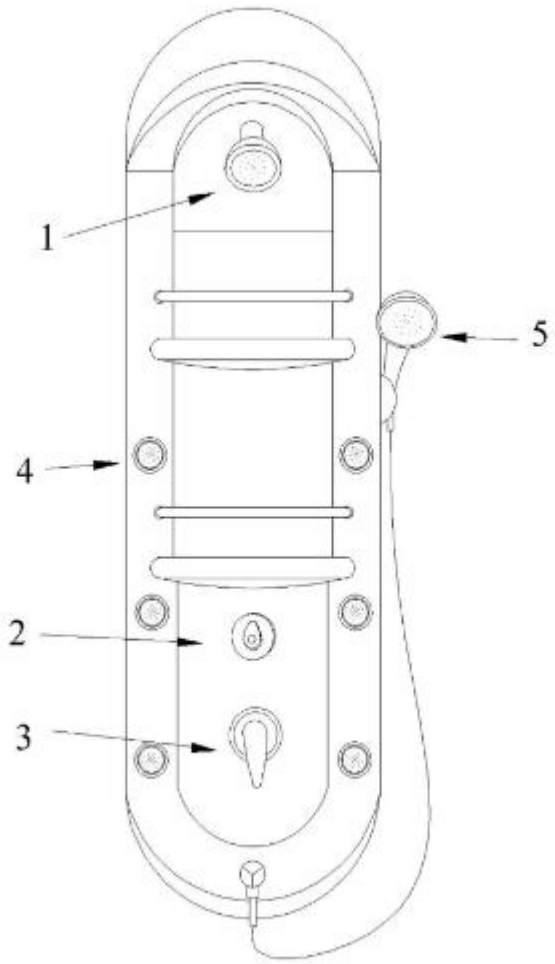

2. INSTALLAZIONE

- Determinare la posizione di ancoraggio a parete (la colonna doccia dovrà essere montato verticalmente)
- Prima di fissare la colonna doccia al muro, è necessario aver montato i tubi dell'acqua fredda e calda
- Fare dei fori con il trapano nel muro e inserire i tasselli in plastica e le viti in acciaio
- Connettere la colonna doccia ai tubi dell'acqua calda e fredda.
- Agganciare la colonna doccia

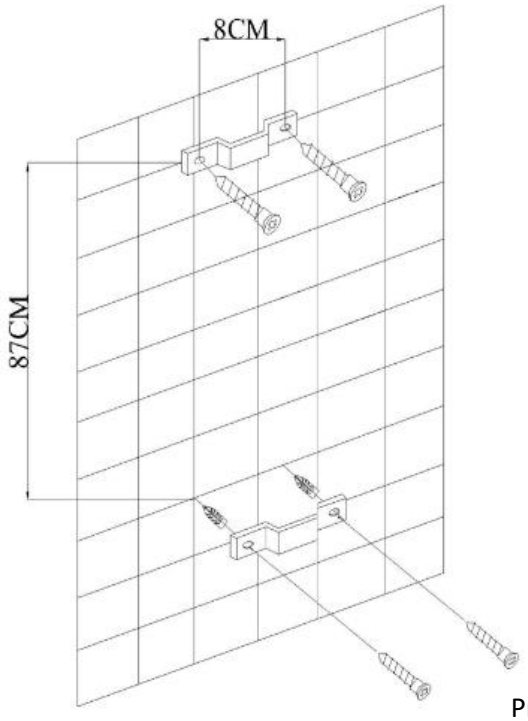

Prodotto selezionato e importato da:

EUROBRICO SPA

VIA DELLA STAZIONE 100

38059 CASTEL IVANO (TN)

Made in china