ISTRUZIONI D'USO E DI MONTAGGIO

MODELLO: 000378364
DIMENSIONI: 800X800X2200MM

Gentile Cliente,
grazie per aver scelto questa doccia idromassaggio DECORBAGNO. Al fine di garantire la massima sicurezza, la preghiamo di attenersi alle istruzioni di montaggio indicate in questo manuale.
NOTA: Vi informiamo che ci potrebbero essere delle piccole discrepanze fra il manuale ed il prodotto reale, ci scusiamo per eventuali differenze che non costituiscono comunque modifiche essenziali al prodotto, ma che sono dovute a continue migliorie e implementazioni del prodotto stesso.
La garanzia è da ritenersi valida solo se si rispettano le presenti istruzioni di montaggio.

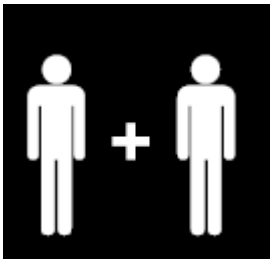

COMPONENTI

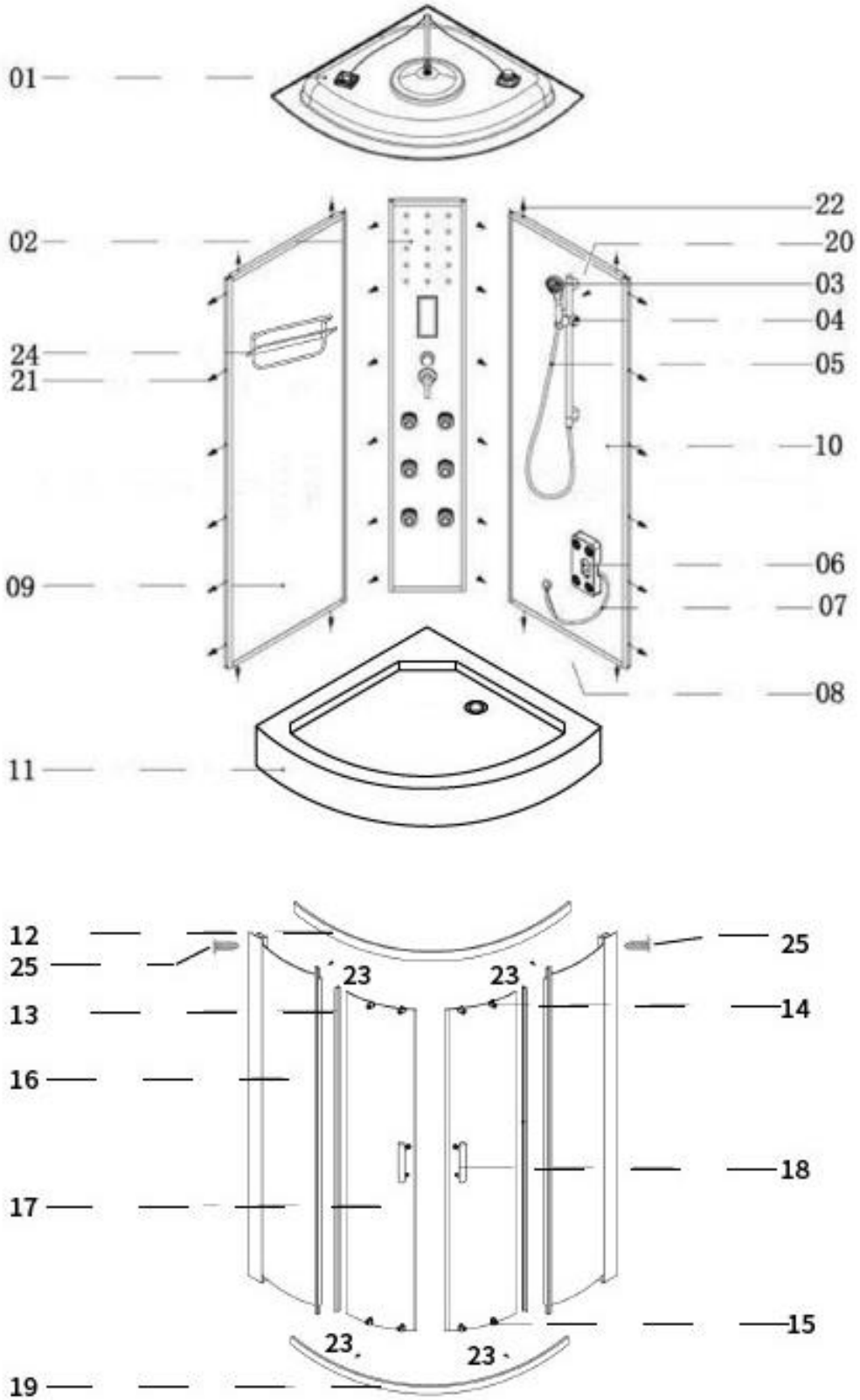
01
02
24
21
09
11
22
20
03
04
05
10
06
07
08
12
25
13
16
17
19
23
14
18
15

NEL DETTAGLIO:

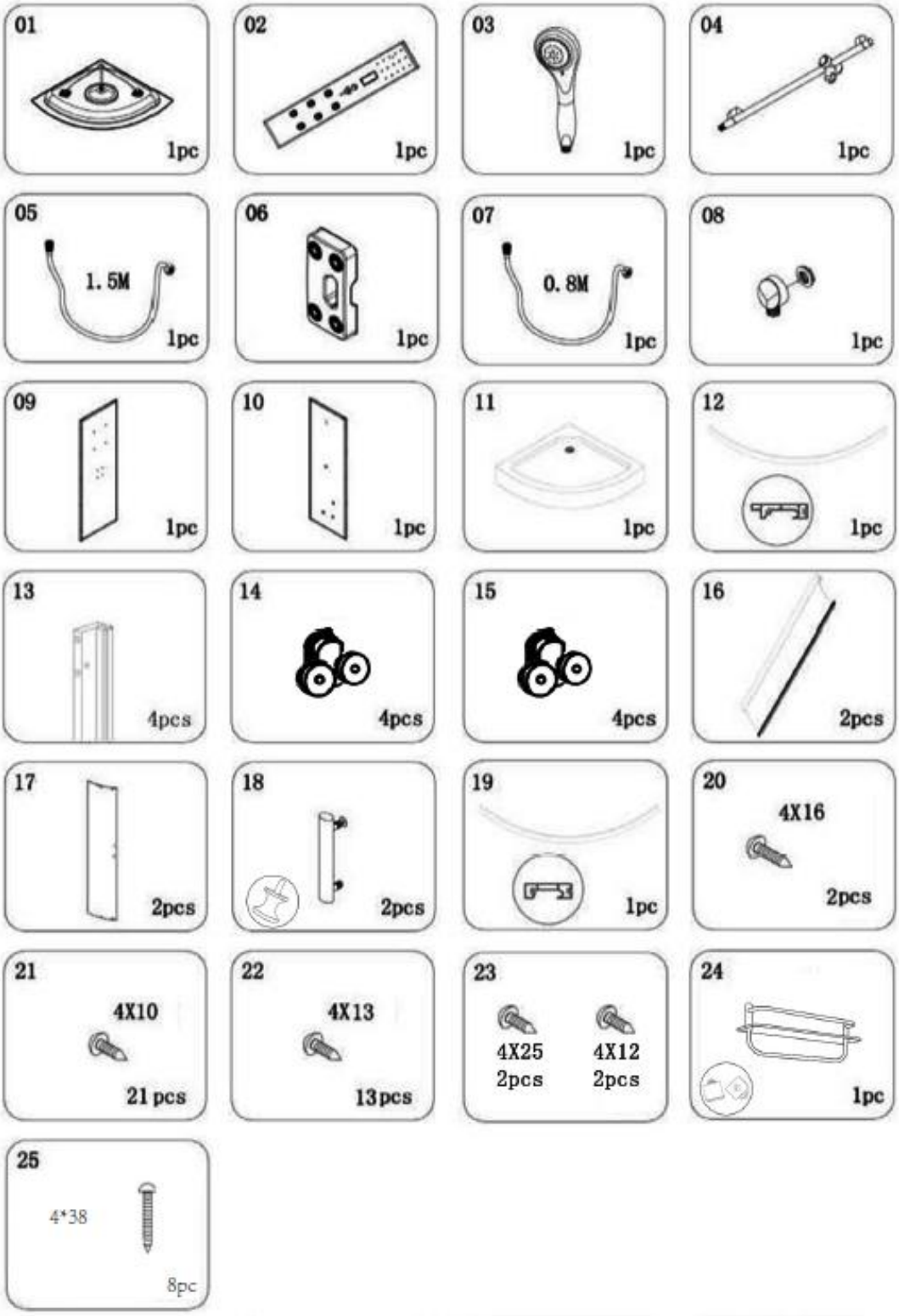

1° PASSAGGIO: posizionare il piatto doccia

Posizionare il piatto doccia (n° 11) usando una livella per accertarsi che l'elemento sia in piano rispetto al pavimento. Procedere poi con il collegamento allo scarico.

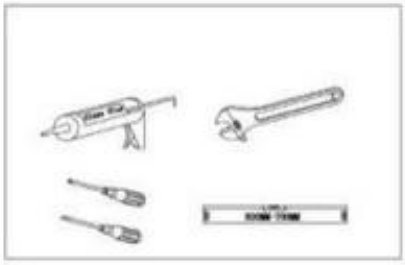

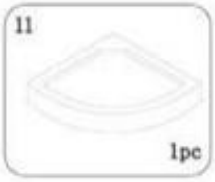

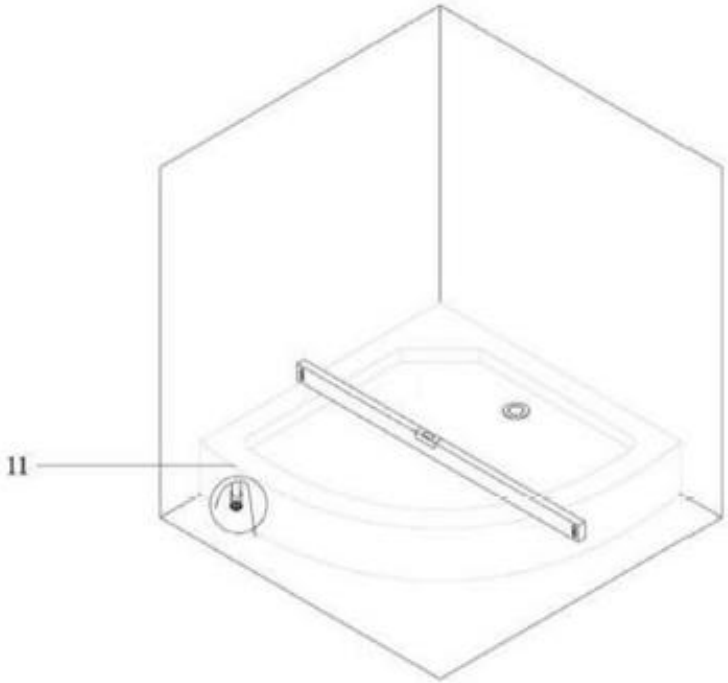

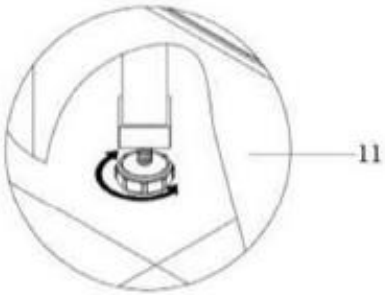

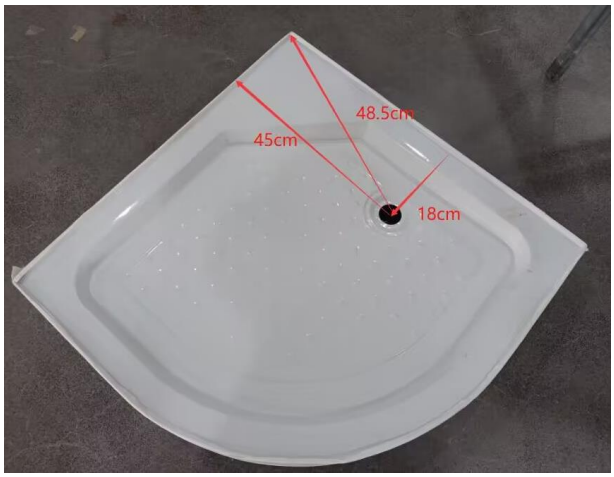

2° PASSAGGIO: montare la struttura

Collegare i profili superiore e inferiore ricurvi (n° 12+ 19) a 2 dei 4 profili laterali (n° 13) avvitandoli con le apposite viti presenti nella ferramenta (n° 25): due viti per lato in alto e in basso.

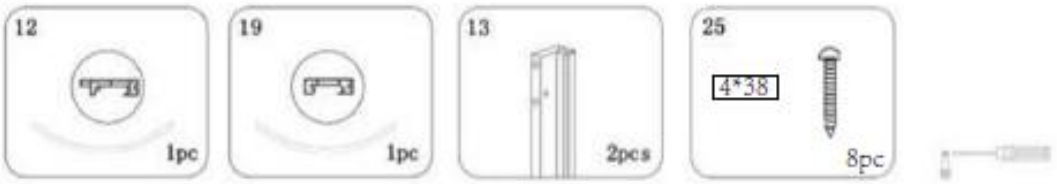

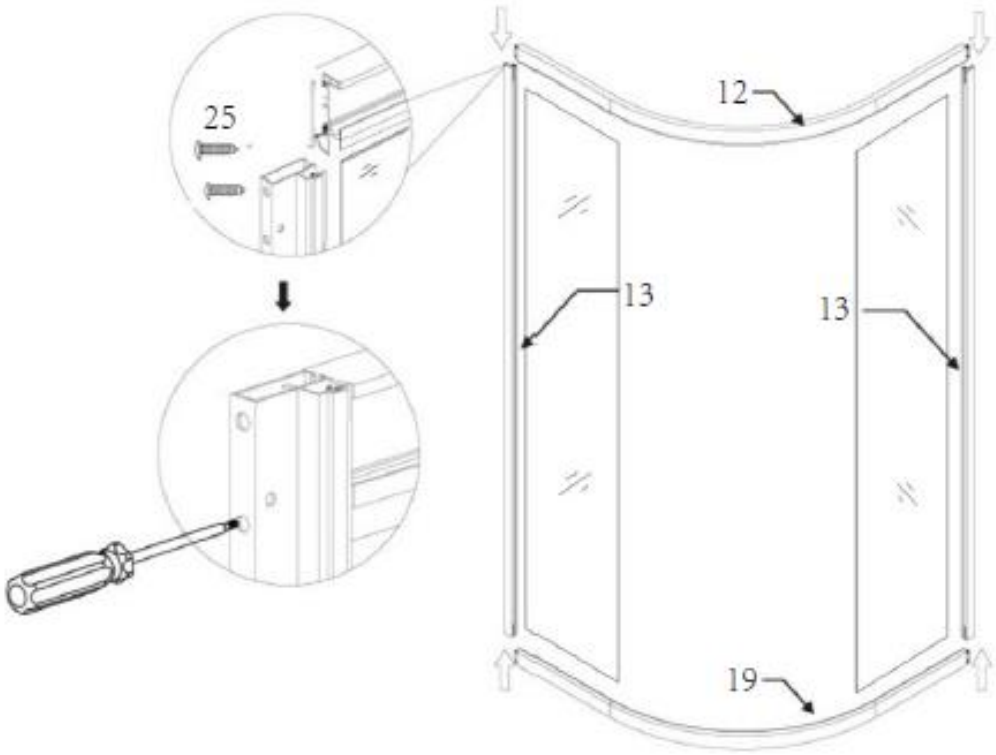

3° PASSAGGIO: installare i vetri laterali

Assemblare alla struttura appena creata i due vetri laterali fissi (n° 16) utilizzando le apposite viti (n° 23) fornite.

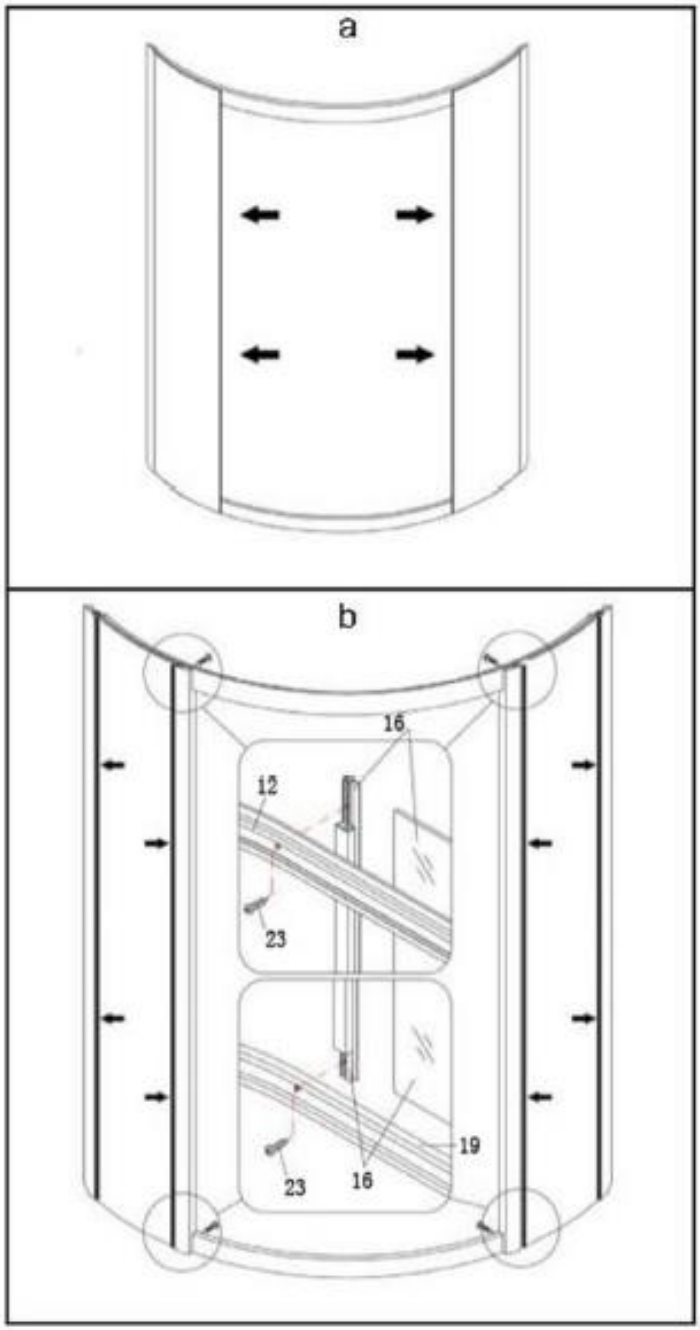

4° PASSAGGIO: installare le porte scorrevoli

Montare le porte in vetro scorrevoli (n° 17) utilizzando le rotelline inferiori (n° 15) e superiori (n° 14), che andranno precedentemente collegate ai due profili laterali restanti (n° 13).

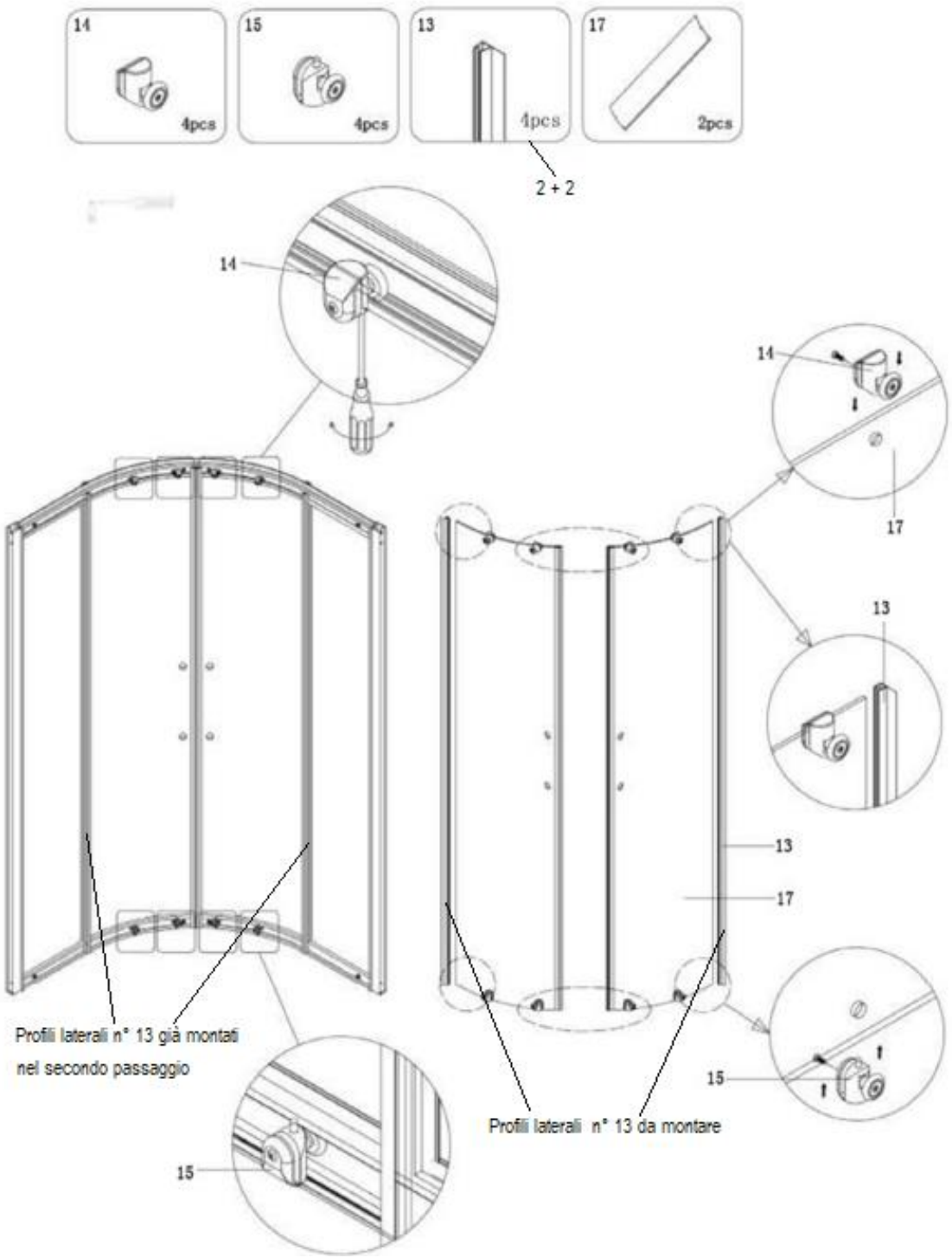

5° PASSAGGIO: pannello posteriore e copertura

Montare il pannello doccia posteriore (n° 2) ai pannelli posteriori laterali (n° 9 + 10) e connettere ai tubi dell'acqua. Montare correttamente la copertura superiore (n°1), collegando i vari cavi alla corrente elettrica e fissarla con il silicone. Utilizzare per i vari passaggi le viti n° 21 e 22.
Utilizzare il silicone anche per isolare bene gli angoli posteriori della doccia e dove sia necessario.
Attendere almeno 24h prima di utilizzare la doccia per permettere al silicone di aderire adeguatamente. Utilizzare un detergente neutro per pulire la struttura in alluminio ed il vetro in modo da renderlo luminoso.

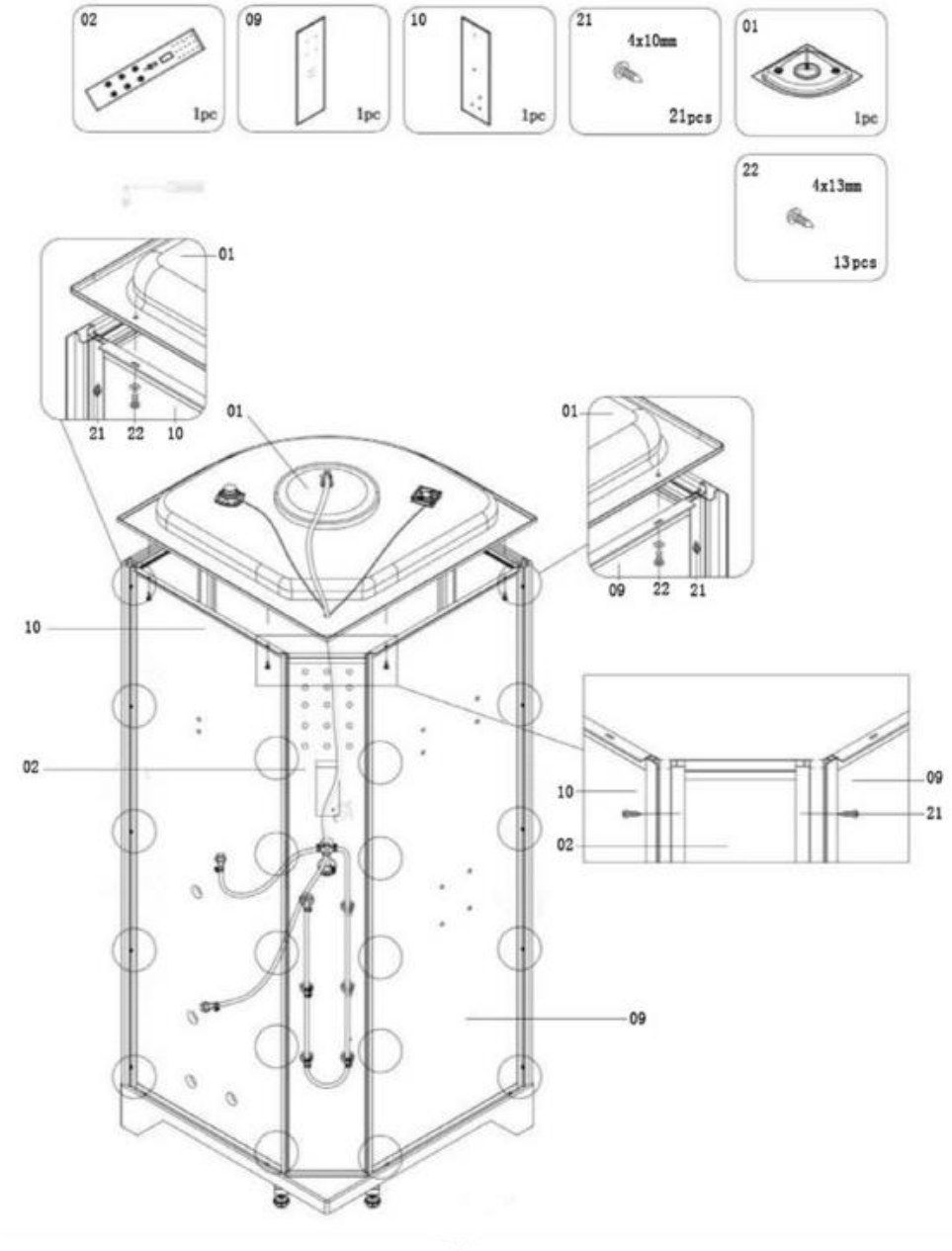

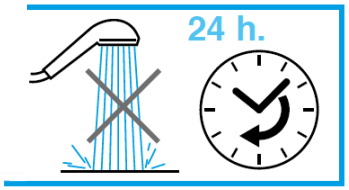

6° PASSAGGIO: accessori

Collegare tutti gli accessori dove previsto:
-n° 3: doccetta;
- n° 4: asta doccia;
- n° 5: tubo flessibile 1.5m doccetta;
- n° 24: mensola vetro;
- n° 6: massaggiatore plantare;
- n° 7: tubo flessibile massaggio plantare
- n° 8: manopola acqua massaggio plantare;
- n° 18: maniglie porte scorrevoli;
utilizzando le viti n° 20 per l'asta.

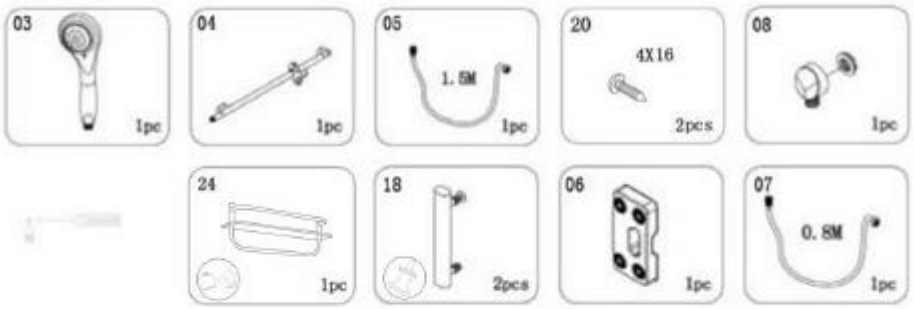

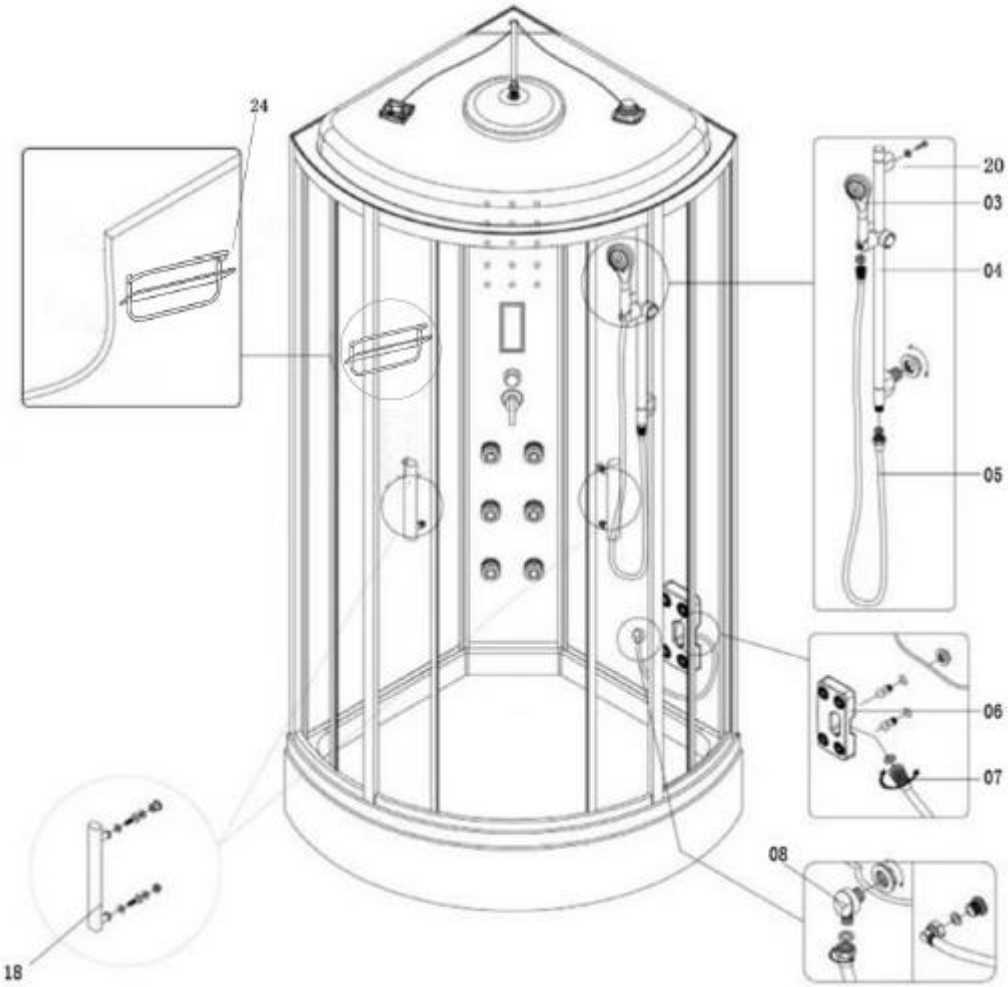

CONNESSIONE ACQUA

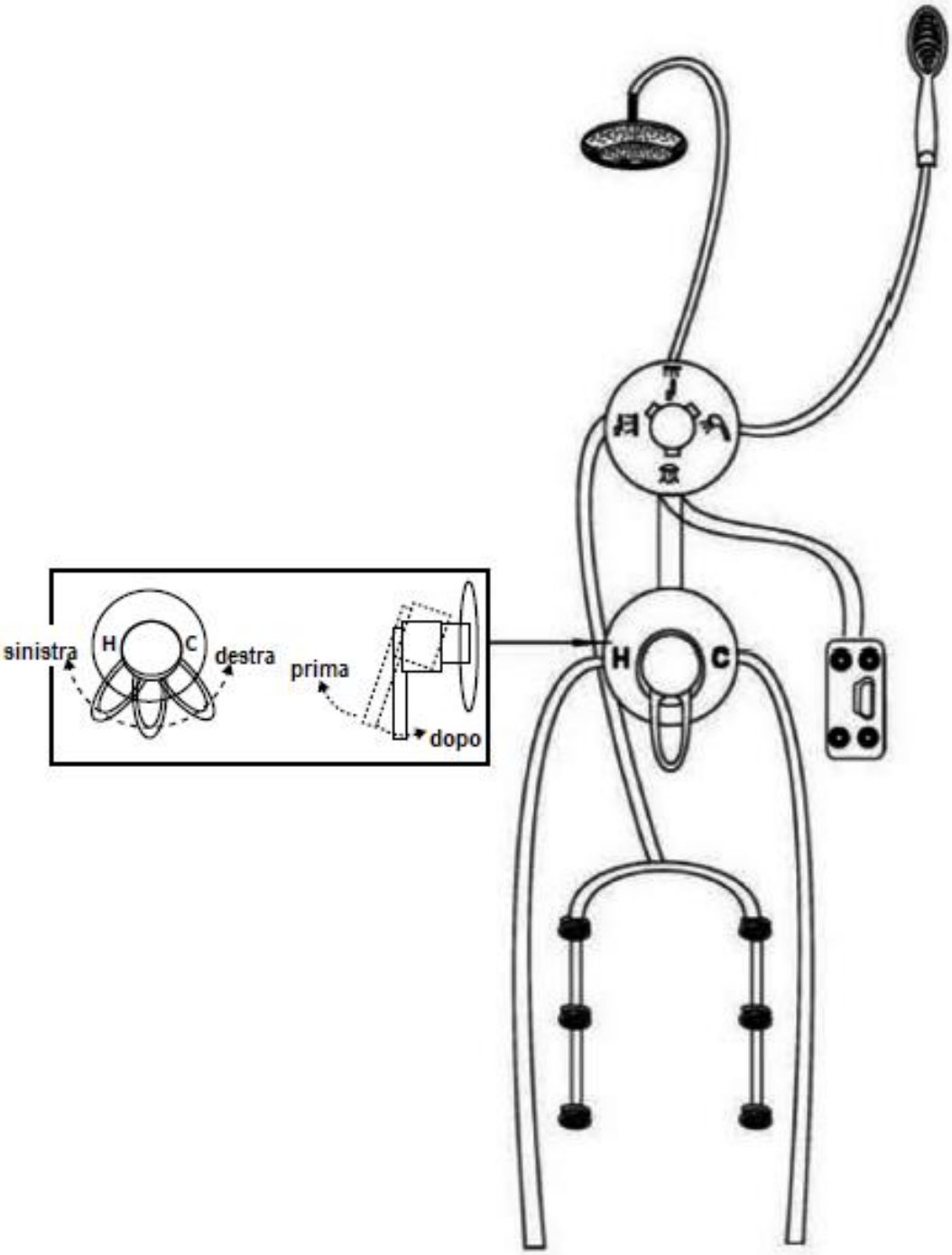

TUBO ACQUA CALDA **TUBO ACQUA FREDDA**

ALCUNI CONSIGLI UTILI:

Nel caso in cui la porta scorrevole sia inceppata o allentata seguire le istruzioni di seguito:

1) Usare il cacciavite per regolare le viti delle rotelle superiori.
2) muovere il vetro scorrevole in alto o in basso, in modo da posizionarlo correttamente.

MODALITÀ D'USO E AVVERTENZE:

1) Aprire e chiudere le porte scorrevoli con delicatezza per evitare danni. Oliarle ogni mese in modo che possano scorrere facilmente.
2) È fortemente sconsigliato l'uso di soluzioni acide o alcaline, oppure l'uso di coltelli per pulire la doccia. La pulizia e la cura della doccia devono essere fatte periodicamente.
3) Non permettere a bambini o a persone non autosufficienti di usare la doccia da soli.
4) Non appendere oggetti pesanti sulle pareti della doccia e non arrampicarsi.
5) Non fumare all'interno della doccia: percolo di incendio.
6) La struttura della doccia è in parte in acrilico, ciò significa che potrebbe danneggiarsi e deformarsi se la temperatura supera gli 80° C. È sconsigliato dunque superare questa temperatura. Far scorrere prima l'acqua fredda e solo successivamente quella calda.
7) La resistenza della struttura in acrilico è simile a quella della lega di alluminio, si prega di proteggere la superficie durante l'installazione. In caso di graffiature usare seta e dentifricio per rendere la superficie omogenea.
8) Se con una pressione dell'acqua normale la fuoriuscita è minima, è consigliabile lavare il filtro delle doccette ed eliminare eventuali residui di calcare.
9) In caso di perdite applicare tempestivamente il silicone.
10) Aprire le porte in modo da tenere la doccia ben ventilata in caso di condensa, per evitare muffa e odori sgradevoli.

Prodotto importato da:
EUROBRICO SPA
VIA DELLA STAZIONE 100
38059 CASTEL IVANO (TN)
www.eurobrico.com
Made in China