MOTOSEGA
TX450
mod.PN4600-16 – cod. 79603

MANUALE D'USO
(Istruzioni originali)

CONSERVARE E LEGGERE ATTENTAMENTE IL PRESENTE MANUALE PRIMA DI ASSEMBLARE, INSTALLARE, METTERE IN FUNZIONE O EFFETTUARE LA MANUTENZIONE DEL PRODOTTO DESCRITTO.
PROTEGGERE SE STESSI E GLI ALTRI OSSERVANDO TUTTE LE INFORMAZIONI RELATIVE ALLA SICUREZZA. LA MANCATA OSSERVANZA DELLE ISTRUZIONI POTREBBE DARE LUOGO A DANNI PERSONALI E/O RELATIVI AL PRODOTTO NONCHE' AL DECADIMENTO DELLA GARANZIA. IL PRESENTE MANUALE DEVE SEGUIRE IL PRODOTTO PER TUTTA LA SUA VITA E DEVE ESSERE CONSULTATO PER FUTURO RIFERIMENTO.

⚠ ATTENZIONE! AL MOMENTO DELL'APERTURA DELLA CONFEZIONE ASSICURARSI CHE I SACCHETTI IN PLASTICA, OVE PRESENTI, SIANO FUORI DALLA PORTATA DEI BAMBINI! PERICOLO DI SOFFOCAMENTO!

INTRODUZIONE

Ci congratuliamo con Voi per l'ottima scelta. La Vostra nuova motosega è prodotta sulla base di elevati standard qualitativi, è stata testata in fabbrica, rispetta le vigenti normative e si distingue per praticità, robustezza e semplicità di utilizzo.

ATTENZIONE! Per un utilizzo corretto e in sicurezza della motosega, iniziare il lavoro solo dopo aver consultato attentamente il presente manuale. Esso descrive il funzionamento della motosega, il suo utilizzo e tutte le operazioni di manutenzione ordinaria che possono essere effettuate dall'utilizzatore.

1) SPIEGAZIONE DEI SIMBOLI PRESENTI SUL MANUALE E SULLA MOTOSEGA

1.Consultare il manuale di istruzioni prima dell'uso.	2.Avviso generale di attenzione.	3.Indossare calzature di sicurezza.	4.Indossare guanti di sicurezza.
5.Indossare cuffie antirumore, occhiali ed elmetto protettivo.	6.Indossare indumenti protettivi adeguati.	7.Mantenere gli estranei a distanza di sicurezza.	8.Usare la motosega Impugnandola con entrambe le mani.
9.Attenzione, pericolo di contraccolpo!	10.Non toccare le superfici calde della macchina.	11.Evitare che la punta della barra entri in contatto con qualunque oggetto.	12.Il motore si arresta immediatamente posizionando l'interruttore su"Stop".
13.Freno della catena attivato (a destra) Freno della catena disattivato (a sinistra)	14.Primer	15.Rifornimento carburante.	16.Rabbocco olio della catena.
17.Emissioni di rumore in base alla direttiva della Comunità Europea.	18.Il presente prodotto è conforme alle vigenti direttive CEE.	19.Starter.	20.Non usare in caso di maltempo.

2) UTILIZZO IN SICUREZZA DELLA MOTOSEGA

	Non utilizzare la motosega se si è stanchi, in caso di inadeguate condizioni fisiche o psichiche, sotto l'influenza di medicinali che inducano sonnolenza, o dopo aver assunto alcool o droghe.
	Indossare gli appositi dispositivi di protezione individuale: guanti e calzature di sicurezza, occhiali protettivi, cuffia antirumore ed elmetto protettivo. Indossare abiti aderenti, non indossare collane, sciarpe o altri accessori che possano impigliarsi nelle parti mobili della motosega.
	Prestare sempre la massima attenzione quando si maneggia il carburante. Asciugare qualsiasi fuoriuscita di miscela e spostare la motosega a una distanza di almeno 3 metri dal punto del rifornimento prima di avviare il motore.
	Evitare qualsiasi fonte di scintille o fiamme (ad es. sigarette, fiamme libere o lavori che possano provocarle) nella zona dove la benzina viene miscelata, versata o conservata. Non fumare quando si maneggia il carburante o mentre si utilizza la motosega.
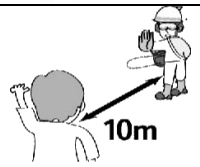	Tenere lontane altre persone, in particolare bambini e animali dall'area di lavoro, rispettando una distanza minima di 10 metri. Non utilizzare la motosega se l'area di lavoro non è sgombra e se non si ha un buon equilibrio. Non usare la motosega in prossimità di cavi elettrici.
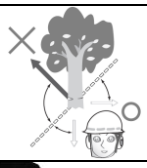	Nel caso di abbattimento di piante, tenere sgombra la zona dove esse cadranno e stabilire un percorso di ritiro sicuro dell'utilizzatore per evitare incidenti. Qualora le piante siano particolarmente grandi o pesanti, prima di abbatterle assicurarle con funi di adeguata resistenza.
	Quando la motosega è in moto, impugnarla saldamente con entrambe le mani (la sinistra deve afferrare l'impugnatura anteriore e la destra quella posteriore).
	Quando si impugna la motosega accesa, tenere il proprio corpo distante da essa.
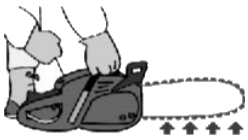	Prima di avviare il motore accertarsi che la motosega non sia in contatto con oggetti di qualunque tipo. Trasportare la motosega solo a motore spento, con la barra rivolta indietro, con la protezione della barra applicata,e con il silenziatore sempre lontano dal proprio corpo.
	Ispezionare sempre la motosega prima dell'uso per individuare eventuali parti deteriorate, allentate o danneggiate. Non utilizzare per nessun motivo la motosega se essa risulta danneggiata, riparata in maniera impropria o assemblata in maniera incompleta.
	Qualsiasi operazione di servizio sulla motosega, eccetto quelle elencate nel manuale d'uso, deve essere eseguita da personale qualificato.
	Usare estrema attenzione nel tagliare legni di piccole dimensioni o ramoscelli, poiché del materiale sottile può impigliarsi nella catena e bloccarla o essere scagliato contro l'utilizzatore della motosega con rischio di incidenti o perdita di equilibrio.

	Non utilizzare la motosega in condizioni di vento forte, maltempo, scarsa visibilità e temperature troppo basse o troppo alte.
	La motosega deve essere utilizzata esclusivamente in zone ben ventilate. Non avviare il motore e non utilizzare la motosega in ambienti chiusi. I gas di scarico del motore contengono monossido di carbonio, nocivo per l'uomo.
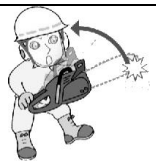	Durante l'uso della motosega, prestare attenzione al contraccolpo, cioè il movimento verso l'alto della barra di guida della catena che si verifica quando la parte anteriore di essa entra in contatto accidentale con un oggetto. Il contraccolpo può provocare la perdita del controllo della motosega.
	Durante il trasporto della motosega, accertarsi che l'apposita protezione della barra sia correttamente posizionata.
	Non toccare con le mani nude la barra, la catena e qualsiasi altra parte della motosega, fatta eccezione per le apposite impugnature, quando il motore è acceso o, anche se spento, è ancora caldo.

- Mantenere le impugnature della motosega asciutte e pulite da residui di olio o miscela.
- Prima di iniziare il lavoro, assicurarsi che la catena si fermi quando viene rilasciato il comando dell'acceleratore.
- Prima di poggiare la motosega a terra, spegnere sempre il motore.
- Impedire l'uso della motosega a persone anziane o inesperte, bambini o persone sprovviste di adeguata forza fisica necessaria per un uso corretto e in sicurezza della motosega.
- Tagliando un ramo in tensione, esso potrebbe scattare all'indietro e colpire l'utilizzatore. Prestare la massima attenzione e, se necessario, assicurare il ramo con una fune di adeguata resistenza.
- Durante l'abbattimento di un albero, accertarsi che esso non presenti rami secchi che possano cadere inaspettatamente, provocando incidenti.
- Il rifornimento di carburante e di olio protettivo per la catena, deve essere effettuato lontano da scintille, fiamme libere e fonti di calore, e a motore spento.
- Non fumare durante il rifornimento. Evitare di rimuovere i tappi dei serbatoi di miscela ed olio quando il motore è acceso.
- Prima di iniziare il lavoro, assicurarsi che, con il motore acceso al minimo, la catena sia ferma.
- Non effettuare tagli con la motosega sollevata oltre l'altezza delle proprie spalle.
- Assicurarsi che, in prossimità dell'area di lavoro, sia presente un estintore.
- Prima di utilizzare la motosega, verificare sempre il corretto funzionamento dei comandi e dei dispositivi di sicurezza.
- Evitare di utilizzare la motosega su superfici sdrucciolevoli.
- Prima di riporre la motosega in un luogo chiuso, attendere che il motore si sia raffreddato.
- Acquisire la corretta conoscenza della motosega, prima di metterla in funzione.
- Memorizzare la corretta ubicazione dei dispositivi di sicurezza presenti sulla motosega; ciò può evitare situazioni di pericolo, qualora dovessero verificarsi.
- Non utilizzare carburanti, solventi o prodotti chimici inadeguati per pulire la motosega.
- Durante il periodo di inutilizzo della motosega, essa deve essere riposta in un luogo asciutto, sollevato dal suolo, con la protezione della barra applicata, il freno di sicurezza attivato ed i serbatoi vuoti. Non avvolgerla in sacchi di plastica.
- Non utilizzare la motosega in assenza del carter catena.
- Non manomettere per nessun motivo i dispositivi di sicurezza della motosega.

3) PRECAUZIONI DI SICUREZZA RELATIVE AI CONTRACCOLPI DURANTE L'UTILIZZO DELLA MOTOSEGA

Esempi di come può avvenire il contraccolpo				
	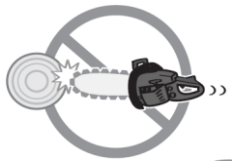			

Il contraccolpo può verificarsi quando, mentre la catena è in movimento, la punta o altre parti della barra di guida urtano inavvertitamente il legno da tagliare o altri oggetti.
Nella maggior parte dei casi, questo provoca un contraccolpo della barra che viene proiettata verso l'alto e all'indietro, verso l'utilizzatore, con gravissime conseguenze.
La motosega è dotata di una protezione paramani situata anteriormente e collegata ad un dispositivo di sicurezza che, in caso di contraccolpo urta il dorso della mano, scattando e bloccando rapidamente il movimento della catena.
Tuttavia è bene non affidarsi esclusivamente ai dispositivi di sicurezza integrati nella motosega; l'utilizzatore è sempre tenuto a prendere precauzioni per evitare incidenti.
La comprensione di come possa verificarsi il contraccolpo, può eliminare o ridurre l'elemento sorpresa, che spesso contribuisce al verificarsi di incidenti.

1) Durante l'utilizzo della motosega, esercitare con entrambe le mani una buona presa su di essa, tenendo la mano destra sull'impugnatura posteriore e la mano sinistra sull'impugnatura anteriore. Una salda presa aiuta a ridurre il contraccolpo e a mantenere il controllo della motosega.	
2) Accertarsi che l'area nella quale si devono effettuare dei tagli sia libera da ostruzioni di qualsiasi tipo. Evitare che la punta della barra di guida entri in contatto con un ramo o con qualsiasi altra cosa che possa essere scagliata mentre si sega. 3) Il taglio deve essere effettuato a elevato numero di giri. 4) Non effettuare tagli ad altezza superiore a quella delle proprie spalle.	
5) Una catena correttamente affilata garantisce un miglior risultato e maggior sicurezza durante l'uso. Per l'affilatura e la manutenzione della motosega, seguire sempre le istruzioni descritte nel presente manuale o affidarsi a personale qualificato. 6) Utilizzare esclusivamente barre e catene del tipo specificato dalla casa costruttrice.	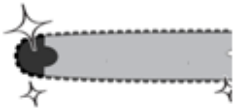

4) DESCRIZIONE DELLA MOTOSEGA ED ELENCO DELLE PARTI

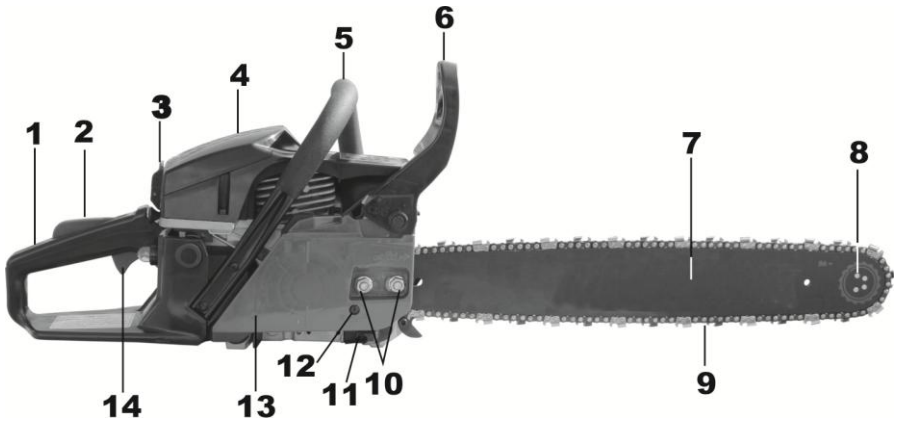

1. Impugnatura posteriore
2. Leva sicurezza acceleratore
3. Gancio chiusura filtro aria
4. Coperchio filtro aria e candela
5. Impugnatura anteriore
6. Leva freno di sicurezza
7. Barra
8. Pignone
9. Catena
10. Dadi del carter catena
11. Protezione
12. Vite tendi catena
13. Carter catena
14. Leva acceleratore

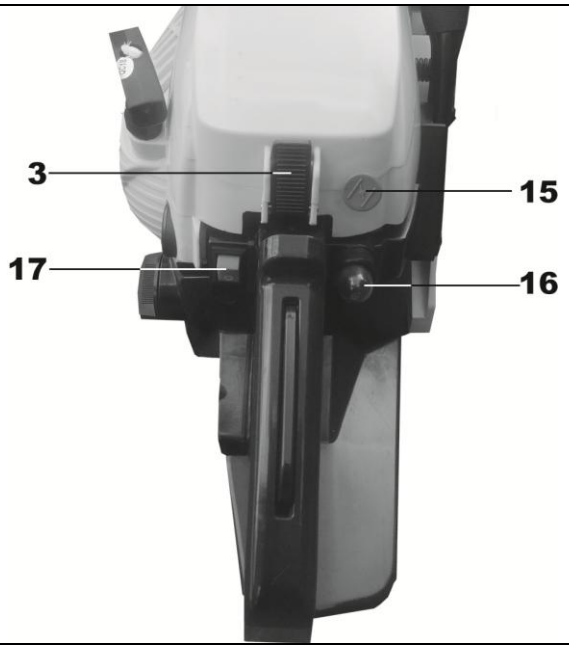

15. Starter
16. Primer
17. Interruttore 0/I

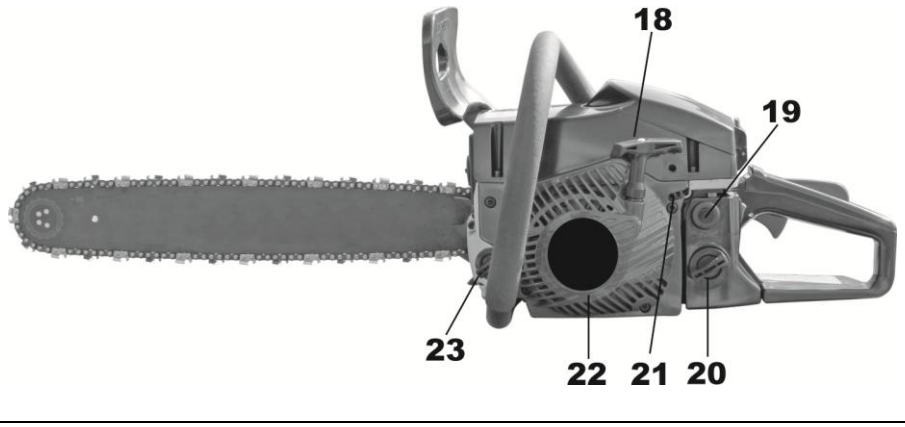

18. Impugnatura avviamento
19. Antivibrante
20 Tappo carburante
21. Vite regolazione minimo
22. Carter motore
23. Tappo olio catena

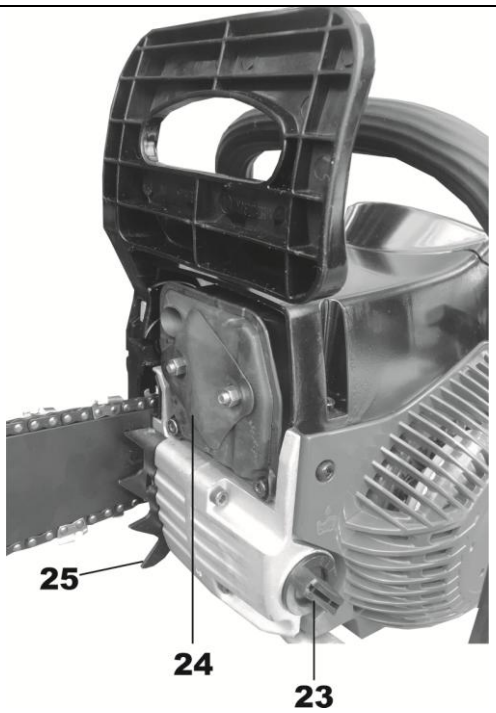	23. Tappo olio catena 24. Marmitta 25. Rampone
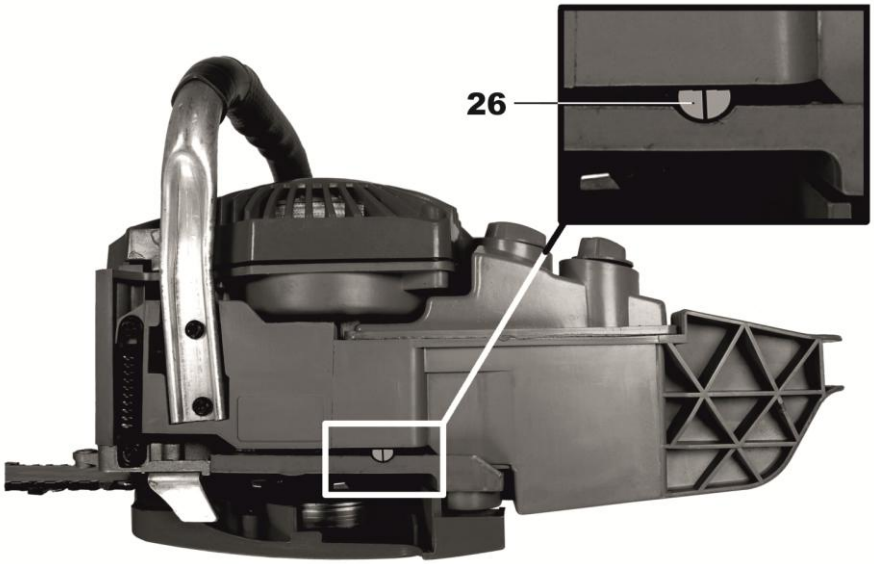	26. Vite regolazione mandata olio
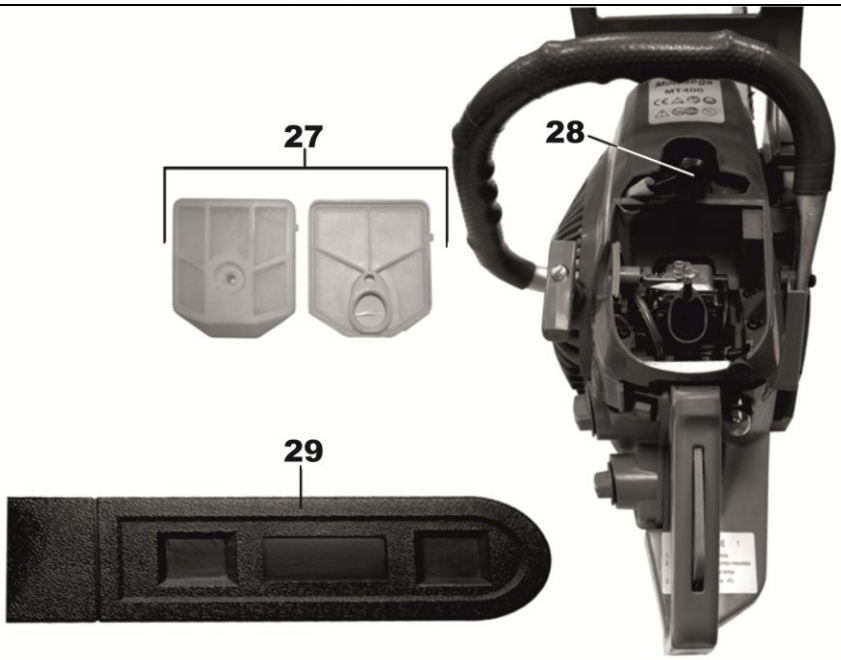	27. Filtro aria 28. Pipetta candela 29. Copri catena

5) PREPARAZIONE ALL'UTILIZZO

Carburante

	⚠ **AVVERTENZA:** Il carburante è altamente infiammabile! Durante l'uso della motosega, il rifornimento, il trasporto, la movimentazione e il rimessaggio di carburante, non fumare e tenersi lontano da fiamme, scintille, cavi elettrici e fonti di calore in genere. Prima di effettuare il rifornimento, spegnere il motore e lasciare che si raffreddi. Per effettuare il rifornimento di carburante, scegliere una superficie sgombra all'aperto, effettuare il rifornimento, quindi allontanarsi di almeno 3 metri dal punto in cui è stato effettuato il rifornimento, prima di avviare il motore.

Preparazione della miscela. La miscela deve essere preparata utilizzando:
Benzina Verde (numero di ottani non inferiore a 90) miscelata con Olio a 2 tempi **preferibilmente sintetico**.

	Miscela - Percentuale di olio	
Tipo di olio – Motore 2T	**Rodaggio prime 20 ore**	**Dopo il rodaggio**
Sintetico (classe JASO FC o FD)	3%	2%
Minerale	5%	4%

<u>Per ridurre il rischio di incendio o provocarsi ustioni, maneggiare il carburante con cura</u>.

Non utilizzare per nessun motivo olio per motori a 4 tempi.
Usare solo olio per motori a 2 tempi.
La lubrificazione sarà ottimale garantendo al motore una vita più lunga.
La miscela può essere usata solo durante le tre settimane che seguono la sua preparazione.

La miscela benzina/olio deve essere preparata servendosi di una tanica specifica per il trasporto e la conservazione di carburanti. Non utilizzare altri tipi di contenitore, quali bottiglie o taniche per alimenti, la cui composizione è inadeguata alla conservazione degli idrocarburi. **E'assolutamente necessario preparare la miscela benzina/olio nell'apposita tanica <u>prima</u> di inserirla nel serbatoio, e non inserire la benzina e l'olio direttamente nel serbatoio della motosega. Per ottenere una corretta miscelazione, l'olio deve essere messo nella tanica <u>dopo</u> la benzina.**
E' necessario eseguire questa operazione in un ambiente aperto mentre il motore è spento e lontano da fiamme o scintille. Evitare di fumare. Mescolare la miscela nella tanica e nel serbatoio del carburante prima dell'uso.

⚠ **ATTENZIONE! L'USO DELLA MOTOSEGA CON UNA MISCELA BENZINA/OLIO INADEGUATA, ANNULLERÀ LA GARANZIA.**

Rifornimento di carburante

Per riempire il serbatoio carburante, svitare il tappo rifornimento miscela (20) e versarvi la miscela benzina-olio (si consiglia di riempire per ¾ il serbatoio per permettere l'espansione dei gas generati dalla miscela). Usare un imbuto prestando attenzione a non versare la miscela al di fuori del serbatoio o sugli abiti. Qualora ciò dovesse avvenire, asciugare le parti interessate strofinando con un panno asciutto, spostarsi di 3 metri e avviare la motosega .

⚠ **ATTENZIONE! NON RIFORNIRE MAI IL SERBATOIO MENTRE IL MOTORE È CALDO! PERICOLO DI INCENDIO!**

Rifornimento di olio per la lubrificazione della catena

Per riempire il serbatoio olio, svitare il tappo rifornimento olio (23) e versarvi un lubrificante protettivo specifico per catene di motoseghe. La lubrificazione della catena è garantita da un'apposita pompa. NOTA: SI SCONSIGLIA DI UTILIZZARE OLIO MOTORE. ESSO, INFATTI, ANCHE SE DI OTTIMA QUALITA', E' INADEGUATO ALLA LUBRIFICAZIONE DELLA CATENA DELLA MOTOSEGA.
NON UTILIZZARE PER NESSUN MOTIVO OLIO MOTORE ESAUSTO! ESSO, INFATTI, OLTRE A ESSERE INADEGUATO ALLA LUBRIFICAZIONE DELLA CATENA, CONTIENE PARTI METALLICHE CHE DANNEGGIANO IRRIMEDIABILMENTE LA POMPA DELL'OLIO, IL PIGNONE, LA BARRA E LA CATENA STESSA!

6) AVVIO DEL MOTORE

⚠**ATTENZIONE! Non utilizzare mai la motosega, né tentare di accenderla, in presenza di persone affette da problemi cardiaci e/o portatori di pacemaker**!

1.Togliere il copri catena (29).	
2. Assicurarsi che il freno di sicurezza (6) sia verso la parte posteriore della motosega.	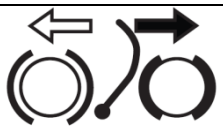
3. Impostare l'interruttore 0/I (17) sulla posizione "I".	
4. Premere ripetutamente il primer (16) finché il carburante non arriva nel primer stesso.	
5. Tirare il pomolo dello starter (15) per l'avviamento a freddo.	
6: Con la mano destra impugnare l'impugnatura posteriore (1) e premere contemporaneamente la leva sicurezza acceleratore (2) e la leva acceleratore (14).	
7. Tenendo la motosega a terra, tirare energicamente l'impugnatura di avviamento (18) con la mano sinistra.	
8. Dopo alcuni istanti premere il pomolo dello starter (15). **NOTA: A MOTORE CALDO NON UTILIZZARE PRIMER E STARTER**	

⚠ **ATTENZIONE!**

1. **Non avviare il motore tenendo la motosega sospesa! la catena della motosega può entrare in contatto con il proprio corpo con gravi conseguenze!**
2. **Tenersi lontano dalla catena della motosega in quanto, appena il motore si avvia, essa inizierà a ruotare!**
3. **Prima di avviare il motore assicurarsi che nulla sia a contatto con la catena.**
4. **Con il motore al minimo la catena deve risultare ferma.**

Verifica della corretta erogazione dell'olio Dopo aver avviato il motore, far girare la catena a velocità media e osservare se l'olio della catena viene proiettato al suolo, come illustrato nella figura. Il flusso dell'olio per la catena può essere regolato per mezzo della vite regolazione mandata olio (26). NOTA: Per evitare che l'olio si esaurisca durante l'uso della motosega, rifornire il serbatoio dell'olio ogni volta che si rifornisce il serbatoio della miscela.	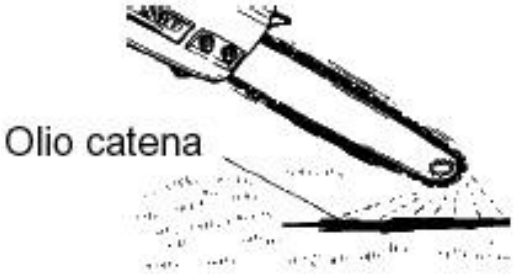

Freno di sicurezza della catena

Il freno di sicurezza, è un congegno collegato alla leva (6) posta davanti alla impugnatura superiore. Esso ha la funzione di bloccare la catena all'istante se la motosega sussulta a causa di un contraccolpo e la barra viene proiettata verso l'alto.

Durante tale situazione, infatti, il dorso della mano sinistra urta contro la leva (6), il freno si attiva e la catena si blocca. Il freno può essere azionato anche manualmente premendo la leva (6) verso la parte anteriore della motosega. Per disattivare il freno di sicurezza è sufficiente tirare la leva (6) verso la parte posteriore della motosega.

NOTA: QUANDO SI ISPEZIONA L'APPARECCHIO PRIMA DI OGNI USO, CONTROLLARE LO STATO DEL FRENO ACCERTANDOSI DEL SUO CORRETTO FUNZIONAMENTO.

Arresto della motosega

1. Rilasciare il comando dell'acceleratore e lasciare girare il motore al minimo per alcuni minuti, per favorirne il raffreddamento.
2. Impostare l'interruttore 0/I (17) sulla posizione "O" (STOP).

Regolazione del regime minimo del motore

La vite (21) ha la funzione di regolare il numero dei giri del motore al minimo

7) TAGLIO

⚠Prima di procedere al lavoro, leggere la sezione “UTILIZZO IN SICUREZZA DELLA MOTOSEGA”. Si raccomanda di fare pratica iniziando con qualche taglio di semplice esecuzione. Ciò consentirà anche di acquisire pratica con la motosega. Seguire sempre le regole inerenti la sicurezza: la motosega deve essere impiegata esclusivamente per tagliare legno. E’ assolutamente proibito tagliare altri tipi di materiale; infatti le vibrazioni e i contraccolpi provocati dalla motosega variano a seconda del materiale, pertanto non è possibile lavorare rispettando i requisiti relativi alle regole di sicurezza. Non utilizzare la motosega come leva per sollevare o spostare oggetti. Non bloccarla su supporti fissi. E’ proibito ed estremamente pericoloso. Non collegare alla motosega accessori diversi da quelli specificati dalla casa costruttrice.	
Durante l’utilizzo, non è necessario forzare la motosega sulla parte da tagliare. E’ sufficiente applicare solo una leggera pressione mentre si fa girare il motore a pieno regime. Quando la catena rimane incastrata all’interno del taglio, non tentare di estrarla con la forza, ma spegnere il motore ed utilizzare un cuneo o una leva per allargare il taglio sul legno, quindi rimuovere la motosega.	

Abbattimento di un albero

1. Stabilire la direzione di abbattimento dell’albero considerando il vento, l’inclinazione dell’albero stesso, la posizione dei rami più pesanti, la facilità di completare il lavoro dopo l’abbattimento e altri fattori. 2. Dopo avere sgombrato l’area intorno all’albero, assicurarsi di avere un punto d’appoggio stabile per i piedi ed un percorso di ritirata. 3. Praticare un taglio a incavo interno all’albero profondo circa un terzo del diametro dell’albero sul lato di abbattimento. 4. Dal lato opposto all’incavo effettuare il taglio di abbattimento a un livello leggermente superiore rispetto alla parte inferiore dell’incavo.	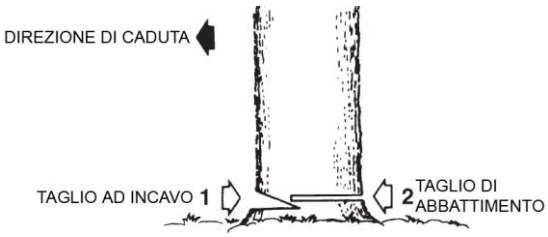

⚠ **ATTENZIONE!** Quando si abbatte un albero è necessario avvertire del pericolo le persone che lavorano nelle vicinanze.

Taglio dei rami

⚠ **ATTENZIONE!**

- Accertarsi sempre di avere un punto d'appoggio stabile per i piedi. Non appoggiare i piedi su eventuali tronchi d'albero nelle vicinanze.
- Tenersi pronti all'effetto del rovesciamento del tronco tagliato. Specialmente nel caso in cui si lavori in pendenza, restare nella zona che si trova a monte del tronco.
- Per evitare i contraccolpi della motosega, seguire le istruzioni riportate nella sezione "Precauzioni di sicurezza relative ai contraccolpi".
- Prima di iniziare il lavoro, verificare la direzione della forza di piegamento interna al tronco da tagliare.
- Terminare sempre il taglio dal lato opposto alla direzione di piegamento per evitare che la barra di guida resti incastrata nel taglio.

Tronco giacente sul terreno Tagliare il tronco fino a metà del suo diametro, Farlo ruotare e tagliare l'altra metà dal lato opposto.	
Tronco sospeso rispetto al terreno Per tagliare la parte di tronco contraddistinta nella figura dalla lettera A, tagliare un terzo di tronco partendo dalla fine di questo ed effettuare il taglio a partire dalla parte superiore verso il basso. Per la parte contraddistinta nella figura dalla lettera B, tagliare un terzo di tronco calcolato partendo dall'inizio del tronco stesso, effettuando il taglio verso il basso e terminare il taglio completo effettuandolo dalla parte inferiore.	B A ① ② ② ①
Taglio dei rami di un albero caduto Per prima cosa controllare verso quale lato il ramo sia curvato. Effettuare il taglio iniziale dal lato della curvatura e terminare il taglio dal lato opposto. Fare attenzione al balzo all'indietro che può verificarsi in un ramo tagliato.	① ②
Potatura di un albero eretto Iniziare a tagliare il ramo dal basso verso l'alto e terminare tagliando dall'alto verso il basso.	② ①

⚠ **ATTENZIONE!**

- Non mettere i piedi su un punto d'appoggio instabile o una scala a pioli.
- Non protendersi troppo verso l'alto.
- Non effettuare tagli ad altezza superiore a quella delle proprie spalle.
- Utilizzare per quanto possibile entrambe le mani per impugnare la motosega.

8) MANUTENZIONE

⚠ **ATTENZIONE!** Prima di pulire, controllare o riparare l'apparecchio, spegnere il motore ed attendere che la motosega (con particolare attenzione per motore, marmitta e barra) si sia raffreddata. Scollegare la pipetta della candela per evitare un avvio accidentale.

Montaggio/ Smontaggio / Sostituzione barra di guida e catena dentata

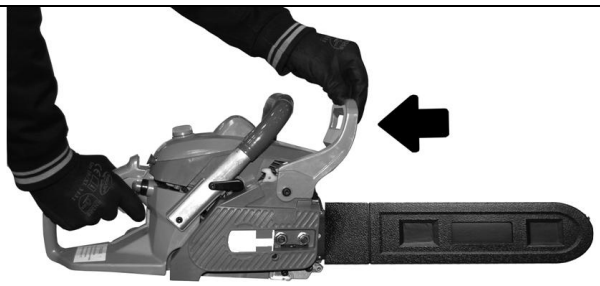	
Sbloccare il freno di sicurezza (6) e togliere il copri catena (29).	Svitare i dadi (10) e rimuovere il carter catena (13).
Montare/Rimuovere barra e catena. (Montare la barra guida prestando attenzione a far corrispondere il tendicatena con l'apposito foro ubicato sulla barra, poi agganciarvi la catena)	Svitare di alcuni giri la vite del tendicatena (12).

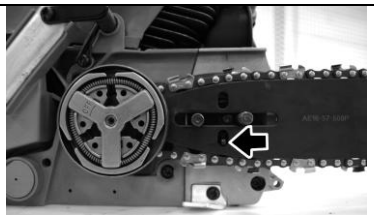		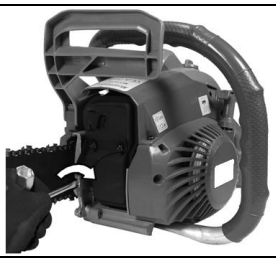
Dopo l'affilatura o la sostituzione della catena o la sostituzione della barra, rimontarle prestando attenzione a far coincidere il perno del tendicatena con il foro sulla barra.	Montare il carter catena, avvitare i dadi (10) senza serrarli.	Avvitare la vite del tendicatena (12) fino a far aderire la catena alla barra.

Serrare i dadi del carter (11.8-14.7 N/m/120-150 Kg-cm), contemporaneamente tenere sollevata la barra. La catena deve risultare aderente alla barra e scorrere senza sforzo su di essa.	

NOTA: una catena nuova, durante il suo primo utilizzo, tenderà ad allungarsi leggermente. Controllare e regolare la tensione in modo frequente, poiché una catena allentata può logorarsi rapidamente e deteriorare la barra di guida.

Pulizia o sostituzione filtro aria
Per eliminare la sporcizia dal filtro dell'aria, aprire il gancio (3) e rimuovere il coperchio filtro aria (4), quindi rimuovere l'elemento filtrante rigido (27). Pulirlo con un getto di aria compressa (in mancanza di un compressore, il filtro può essere lavato con acqua e sapone liquido). Asciugare accuratamente il filtro, prima di rimontarlo.
Per rimontare le due metà del filtro, premere i bordi finche' scattano in posizione.

Pulizia o sostituzione candela
Aprire il gancio (3), rimuovere il coperchio filtro aria (4), togliere la pipetta (28), smontare la candela, pulire e/o ripristinare la distanza degli elettrodi (0,6-0,7mm), oppure sostituire.

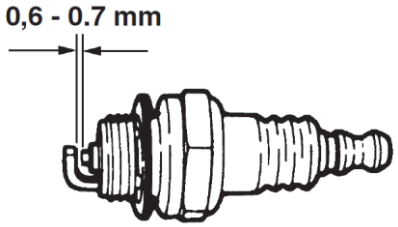

Filtro carburante - Utilizzando un uncino metallico, estrarre il filtro dal foro di immissione carburante. - Pulire il filtro con aria compressa; qualora risulti particolarmente intasato, sostituirlo. **Filtro dell'olio** - Utilizzando un uncino metallico, estrarre il filtro dell'olio dal foro di immissione olio. - Pulire il filtro con benzina.	
Pulizia marmitta e luce di scarico Ogni 100 ore sostituire la marmitta e pulire il rispettivo foro sul cilindro (luce di scarico).	
Pignone per la trasmissione della catena Esaminare il pignone assicurandosi che non vi siano incrinature e che non presenti un eccessivo consumo, fattori che possono interferire con il trascinamento della catena. Eventualmente, sostituire il pignone. Non applicare mai una catena danneggiata o usurata su un pignone nuovo o viceversa.	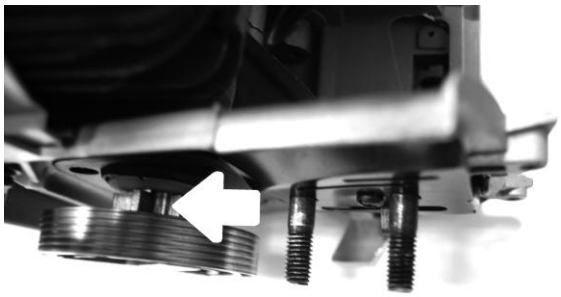

Precauzioni per un corretto raffreddamento del motore

La motosega monta un motore a scoppio raffreddato ad aria. L'ostruzione da impurità presente sull'ingresso dell'aria per il raffreddamento e sulle alette del cilindro, causerà il surriscaldamento del motore. Pulire periodicamente le parti elencate.

NOTA: Per evitare l'ingresso di impurità nel motore, effettuare questa operazione sempre con il filtro dell'aria montato.

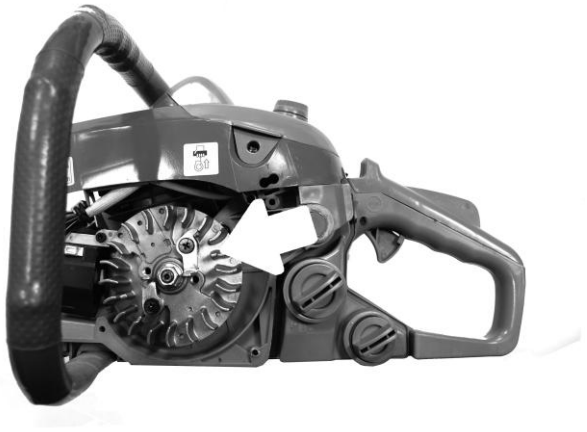

Barra di guida (lubrificazione)

Smontare la barra di guida, rimuovere la segatura presente nella scanalatura della barra e nella porta di lubrificazione.

Lubrificare, servendosi di un ingrassatore, il pignone di trasmissione della catena dal foro per l'ingrassaggio della punta della barra.

Controllare la presenza di eventuali perdite di carburante e olio, parti non correttamente assemblate o con un gioco eccessivo, danni alle parti principali, in particolare alle giunzioni delle maglie ed alla barra di guida. Qualora si riscontrino dei difetti, provvedere prima di utilizzare nuovamente la motosega.

Barra di guida (utilizzo corretto)

Per ottenere un consumo uniforme della barra, ogni qualvolta questa viene rimossa, si consiglia di rimontarla capovolta.

Il binario della barra deve essere sempre quadrato.

Controllare che il binario non sia consumato. Avvicinare un righello alla barra ed alla parte esterna di un dente di taglio. Se fra le due parti si nota un divario, il binario è normale.

In caso contrario, il binario della barra è consumato. Una barra di questo tipo deve essere rettificata o sostituita.

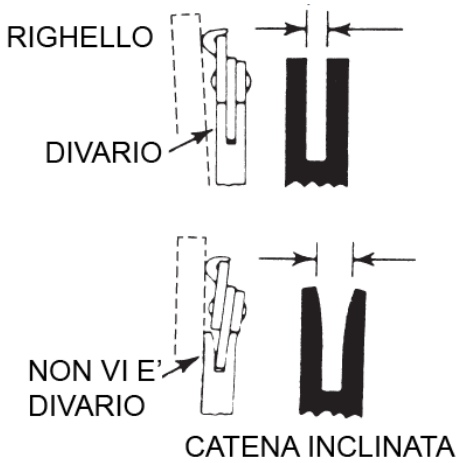

Affilatura catena Per un funzionamento fluido e sicuro è molto importante che la catena sia ben affilata. E' necessario affilare la catena quando: - La segatura diventa simile a polvere. - Il taglio non è soddisfacente. - Il taglio non è dritto. - Aumentano le vibrazioni. - Aumenta il consumo di carburante. Per affilare la catena se questa è installata: (A) Spegnere il motore e lasciarlo raffreddare. (B) Controllare che la catena sia installata saldamente. (C) Utilizzare una lima rotonda di dimensioni appropriate per la catena.	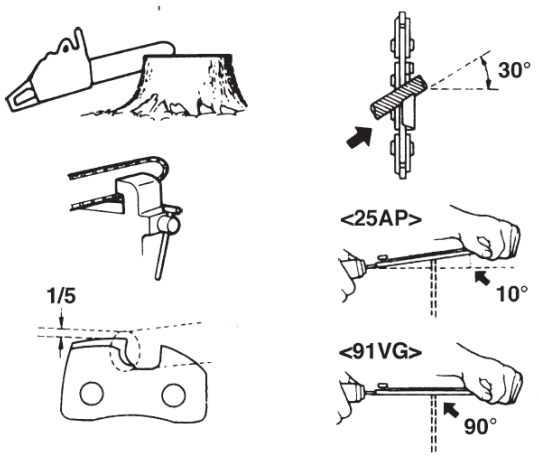
Tipo di catena: 91VG Dimensione lima: 4.0 MM (5/32") Posizionare la lima sul dente di taglio e spingere in avanti. La lima deve essere tenuta nella posizione indicata nelle figure. Affilate ciascun elemento di taglio, controllatene la sporgenza del tagliente e limatelo al punto giusto. **NOTA:** arrotondare il bordo anteriore per ridurre la possibilità di contraccolpo o di rottura delle maglie.	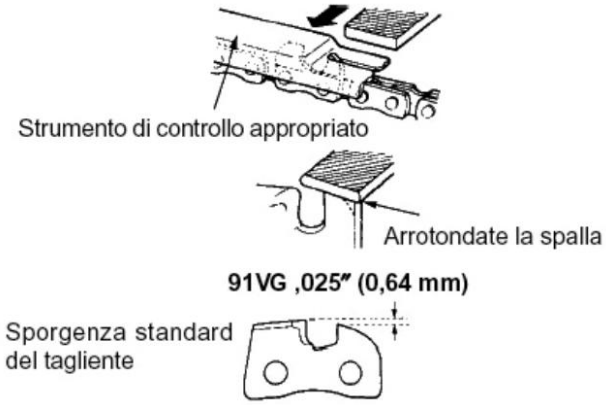
Controllare che ogni dente di taglio abbia la stessa lunghezza e gli stessi angoli di taglio come illustrato.	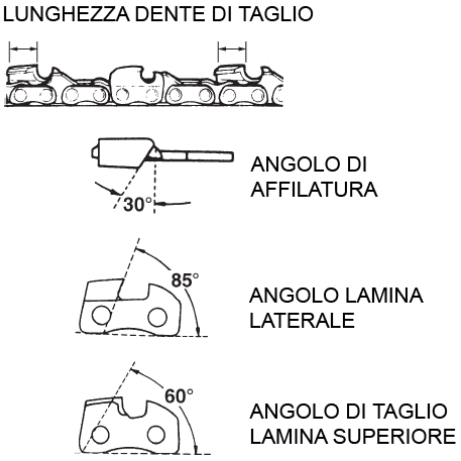

9) GUIDA ALLA RISOLUZIONE DEI PROBLEMI

PROBLEMA	CAUSA	SOLUZIONE
IL MOTORE NON SI AVVIA	ACQUA O SPORCIZIA NEL CARBURANTE	PULIRE IL FILTRO CARBURANTE E SOSTITUIRE IL CARBURANTE
	CARBURATORE INGOLFATO	POSIZIONARE LA LEVA DELLO STARTER IN POSIZIONE DI LAVORO E AVVIARE LA MOTOSEGA CON L'ACCELERATORE AL MASSIMO. SE IL PROBLEMA PERSISTE, SMONTARE E ASCIUGARE LA CANDELA
	LA CANDELA NON EROGA LA TENSIONE (SCINTILLA)	POSIZIONARE CORRETTAMENTE L'INTERRUTTORE 0/I SE IL PROBLEMA PERSISTE, ISPEZIONARE O SOSTITUIRE LA CANDELA
	FILTRO CARBURANTE OSTRUITO	SOSTITUIRE IL FILTRO CARBURANTE
	MARMITTA INTASATA	SMONTARE E PULIRE
	FILTRO ARIA INTASATO	SMONTARE E PULIRE
	COMANDO DELLO STARTER POSIZIONATO IN MODO ERRATO	POSIZIONARE CORRETTAMENTE IL COMANDO DELLO STARTER
POTENZA INSUFFICIENTE	ACQUA O SPORCIZIA NEL CARBURANTE	PULIRE IL FILTRO CARBURANTE E SOSTITUIRE IL CARBURANTE
	FILTRO CARBURANTE OSTRUITO	SOSTITUIRE IL FILTRO CARBURANTE
	MARMITTA INTASATA	SMONTARE E PULIRE
	FILTRO ARIA INTASATO	SMONTARE E PULIRE
LUBRIFICAZIONE CATENA INSUFFICIENTE	IMPURITA' NELL'OLIO	SOSTITUIRE OLIO E PULIRE IL FILTRO DELL'OLIO
	CONDOTTI OLIO DELLA MOTOSEGA E DELLA BARRA OSTRUITI DA SEGATURA O CORPI ESTRANEI	PULIRE
	OLIO INADEGUATO	SOSTITUIRE OLIO
LA CATENA NON GIRA	FRENO DI SICUREZZA ATTIVATO	SBLOCCARE
	LUBRIFICAZIONE INSUFFICIENTE O NULLA	VERIFICARE LA PRESENZA DI OLIO CATENA E ASSICURARSI DELLA SUA CORRETTA EROGAZIONE
	CATENA ECCESSIVAMENTE TESA	REGOLARE LA TENSIONE

Qualora gli interventi di cui la motosega necessiti, esulino dalla manutenzione ordinaria, rivolgersi a personale qualificato

10) DATI TECNICI

SERIE	TX450
MODELLO	**PN4600-16**
CODICE	**79603**
Tipo motore	monocilindrico 2 tempi PN1E43F-2
Numero omologazione motore EU V	e9*2016/1628*2016/1628SHA1/P*1144*00
Raffreddamento	ad aria, con sistema a ventilazione forzata
Cilindrata	45,8 cc
Potenza	1,6 kW
Accensione	Elettronica
Avviamento	a strappo
Velocità del motore a potenza max	12000 giri/min
Velocità del motore al minimo	3000 giri/min
Velocità nominale	8000 giri/min
Flusso carburante max.	880 g/h
Carburante	Miscela benzina/olio *(vedi paragrafo 5)*
Olio catena	Olio protettivo filante specifico per catene
Carburatore	a membrana
Candela	LR8TF/CJ6Y o similari
Lubrificazione catena	Sistema a pompa meccanica
Capacità serbatoio carburante	0,55 L
Capacità serbatoio olio catena	0,26 L
Barra guida	18”
Catena	0,325” – 8,255 mm
Taglio massimo	450 mm
Peso senza barra, catena ed a secco	4,5 kg
Livello pressione acustica misurata in L_{PA}	96,7dB(A) K=3,0dB(A)
Livello potenza acustica misurata L_{WA}	106,6dB(A) K=3,0dB(A)
Livello potenza acustica garantita L_{WA}	110dB(A)
Vibrazioni anteriori	8,010 m/s^2 K=1,5 m/s^2
Vibrazioni posteriori	6,354 m/s^2 K=1,5 m/s^2

CONDIZIONI DI GARANZIA A NORMA DI LEGGE

Tutti i nostri apparecchi sono stati sottoposti ad accurati collaudi e sono coperti da garanzia.
La garanzia decorre dalla data di acquisto. In caso di riparazione dell’apparecchio durante il periodo di garanzia è necessario allegare una copia della ricevuta di acquisto.
La garanzia è valida se l’apparecchio presenta evidenti difetti di fabbricazione e le istruzioni contenute nel presente manuale sono state rispettate.
La garanzia non è valida se l’apparecchio presenta evidenti segni di manomissione o è stato utilizzato in modo inappropriato.
Sono escluse da garanzia le parti soggette a normale usura.
Il costruttore declina ogni responsabilità per eventuali danni a persone o cose causati da cattiva installazione o uso improprio dell’apparecchio.

DICHIARAZIONE DI CONFORMITA' UE

Machieraldo Gustavo S.p.A. con sede in Cavaglià (BI) via Villetta Strà 12
dichiara sotto la propria responsabilità che:

La macchina:	**Motosega per potatura con motore a scoppio TX450** **(n° 6 All 1 parte A D. Legge 262)**
Marca:	**THORX**
Modello:	**PN4600-16**
Potenza netta installata:	**1600W**
Codice:	**79603**

Ai sensi delle seguenti Direttive:

2006/42 UE	(Macchine)
2014/30 UE	(Compatibilità Elettromagnetica)
2000/14 UE e 2005/88 UE	(Emissioni acustiche ambientali)

È conforme ai requisiti essenziali di sicurezza e di tutela della salute di cui alle Direttive UE sopra riportate, nonché ai requisiti delle Norme:

EN ISO 11681-1:2011
EN ISO 14982:2009

Livello di potenza sonora misurato: 106,6 dB(A) K=3,0 dB(A)
Livello di potenza sonora garantito: 110,0 dB(A)

Persona responsabile autorizzata a costituire e redigere il Fascicolo Tecnico: Dott. Fabrizio Machieraldo

Cavaglià, 10 Dicembre 2019

MACHIERALDO GUSTAVO spa
Dott. Fabrizio Machieraldo
Amministratore Delegato

Le descrizioni e le illustrazioni contenute nel presente manuale si intendono non rigorosamente impegnative.
La ditta si riserva il diritto di apportare modifiche o variazioni ai prodotti senza nessun tipo di preavviso.
La riproduzione anche parziale del presente manuale è vietata secondo termini di legge.

Machieraldo Gustavo S.p.A. – Via Villetta Strà 12 – 13881 Cavaglià (BI) - Italia

MADE IN CHINA