Bella HOME
ITALIAN DESIGN

MANUALE DI MONTAGGIO USO E MANUTENZIONE

DOBRA

DIM. 60x30x182H CM

COD.393363

Leggere e conservare: Utilizzare il prodotto solo per le sue funzioni originarie, non usatelo come scaletta e non ponetevi pesi eccessivi. Ponete il prodotto solo su superfici piane e regolari, mai in pendenza. Controllate con frequenza settimanale che tutta la ferramenta sia ben serrata. Non adatto per uso esterno. Tenete distante da fonti d'acqua ed umidità, da fiamme libere e sigarette accese. Questo prodotto è solo per uso domestico.
Pulizia: Utilizzate solo un panno morbido e asciutto. Non utilizzate acqua, nè detergenti nè solventi nè abrasivi

STEP 1	CONTROLLATE LA FERRAMENTA	Q.tà
	(A) TASSELLI	1
	(B) VITE 3,5x30 mm	1
	(C)PIASTRINA	1
	(D) VITE 3,5x16 mm	2
	(E) VITE 6x16,5 mm testa a bott.	4
	(F) VITE 4,5x40 mm	22
	(G) PIASTRINA	2
	(H) BATTUTA MAGNETICA	1
	(I) VITE 3,5x12 mm	7
	(L) VITE 3x12 mm	2
	(M) VITE 4x20 mm	2
	(N) PIEDINO	5
	(O) VITE 4x16 mm	4
	(P) VITE 3,5x14 mm	12
	(Q) MANIGLIA	2
	(R) COPRIVITE ADESIVO	16
	(S) GANCIO APPENDIABITI	3
	(T) SPINA LEGNO	16
	(U) SPINA	2
	(V) ECCENTRICO	2

ATTREZZI NECESSARI:

GIRAVITE	MARTELLO DI GOMMA

STEP 1

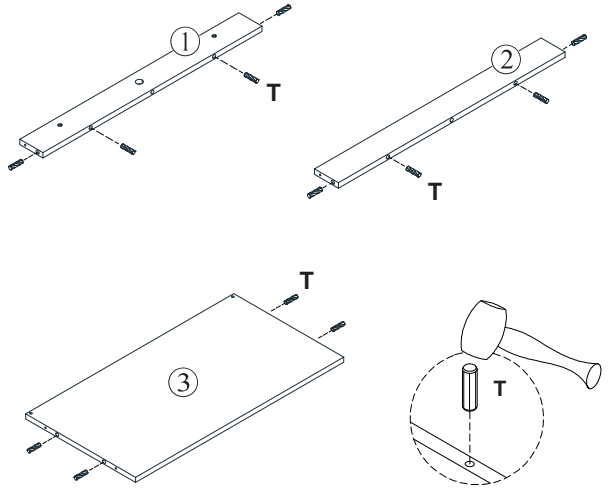

STEP 2

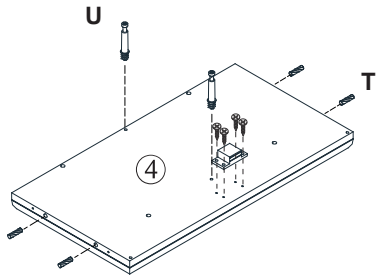

STEP 3

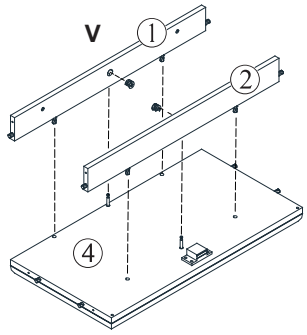

STEP 4

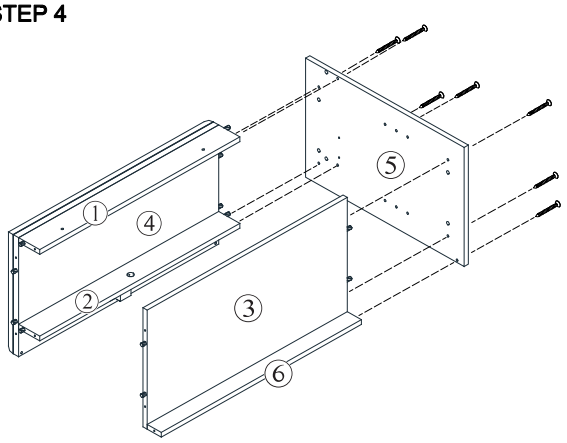

STEP 5

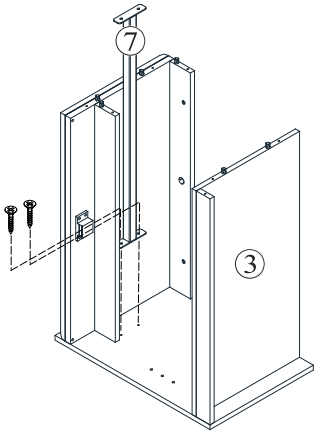

STEP 6

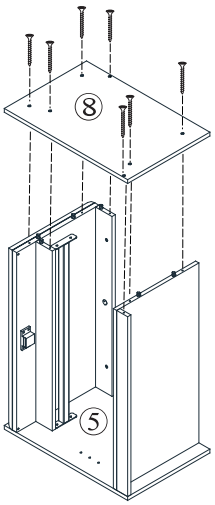

STEP 7

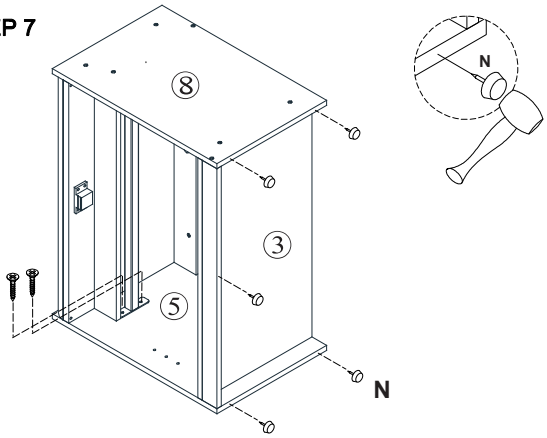

STEP 8

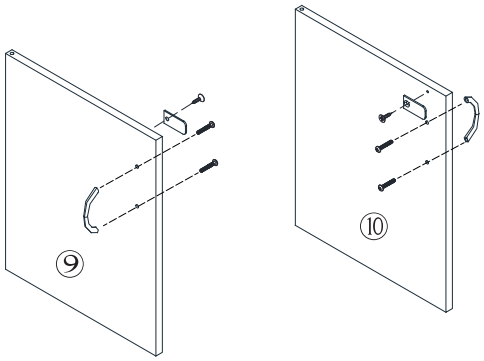

STEP 9

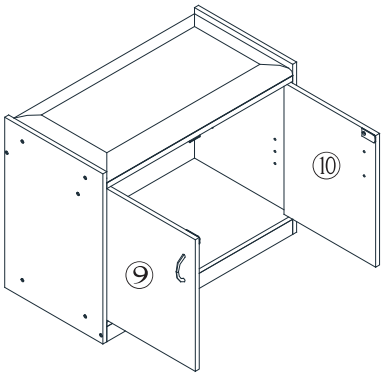

STEP 10

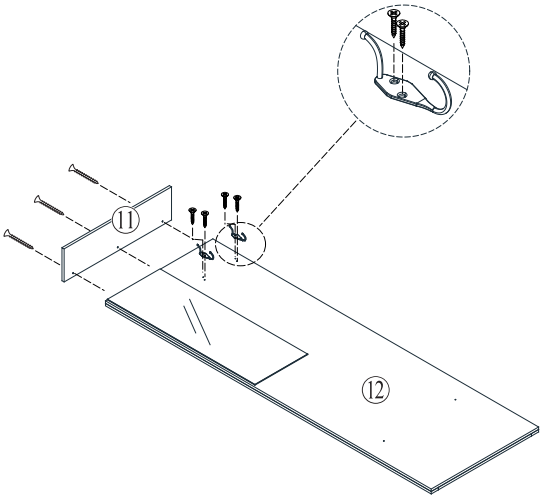

STEP 11

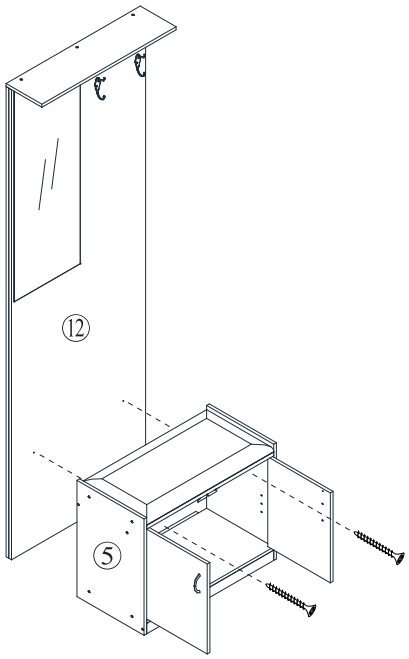

STEP 12

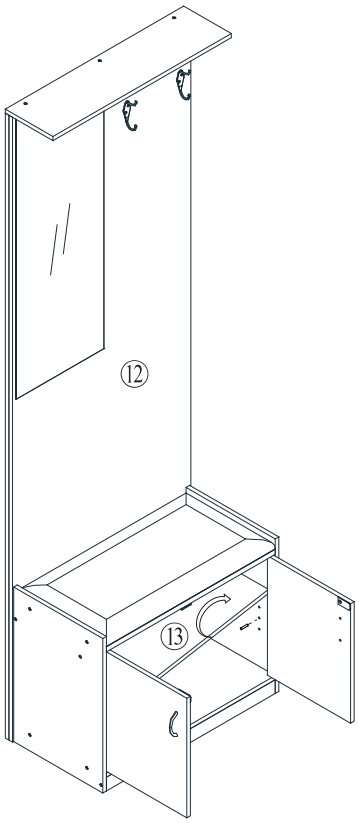

STEP 13

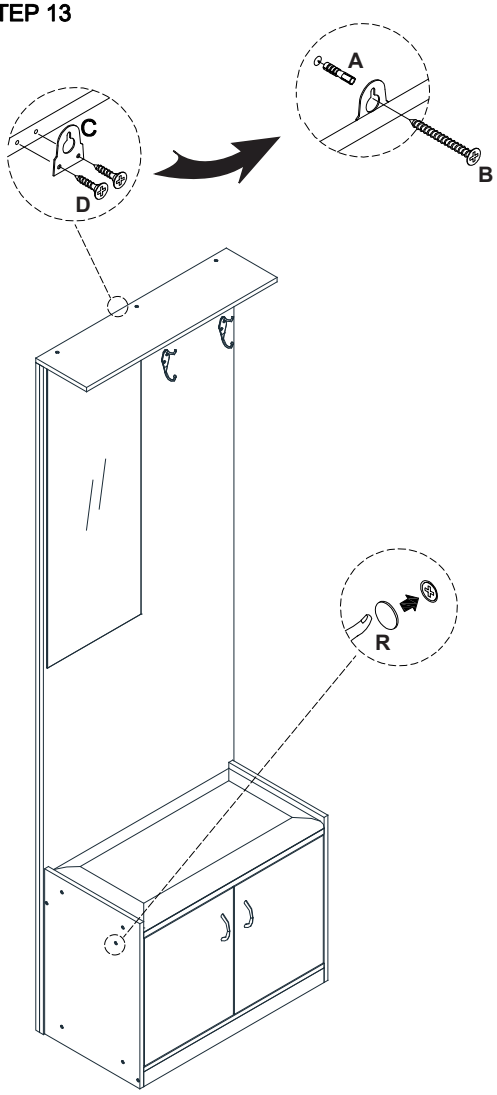

Prodotto importato da:
EUROBRICO SPA
Via della Stazione 100
38059 Castel Ivano (Tn)

www.eurobrico.com

MADE IN CHINA

AVVERTENZE

- Il presente manuale di installazione, d'uso e manutenzione è parte integrante del prodotto. Una copia del manuale è reperibile sul sito internet www.eurobrico.com.
- L'installazione deve avvenire nel rispetto del presente manuale; in caso di necessità, per chiarimenti o assistenza, contattare il servizio clienti su https://www.eurobrico.com/it/contattaci-parla-con-noi/.
- Il fabbricante declina ogni responsabilità derivante da un non corretto montaggio, installazione o uso del prodotto.
- Si richiede l'assemblaggio da parte di un adulto. Presenza di piccoli componenti che possono provocare rischio di soffocamento.

- Prima del montaggio:
- Leggere attentamente le istruzioni
- Controllare che ci siano tutti i componenti e la ferramenta
- Sono necessari i seguenti strumenti: cacciavite a croce + cacciavite punta piatta + martello
- Non utilizzare trapani elettrici

- Posizionare i componenti su una superficie morbida. Per pulire il prodotto utilizzare solamente acqua con un panno umido. Non utilizzare detergenti o abrasivi perché potrebbero danneggiare il rivestimento protettivo.

- Prima del primo utilizzo è necessario verificare che l'installazione sia avvenuta in modo idoneo e che il prodotto sia utilizzabile nel rispetto del presente manuale.
- Il prodotto deve essere periodicamente controllato per sincerarsi che le prescrizioni del presente manuale di installazione d'uso e manutenzione siano rispettati.
- Prima dell'utilizzo assicurarsi che la superficie su cui è poggiato il prodotto sia piana e non sconnessa. Evitare di utilizzare il prodotto se lo stesso non può essere impiegato in condizioni stabili.
- Non utilizzare il prodotto come scala. Non arrampicarvisi.
- Tenere fuori dalla portata dei bambini. Non permettere ai bambini di giocare con questo prodotto.
- Il prodotto non è adatto a persone non autosufficienti e/o incapaci di intendere o volere.
- Il prodotto va utilizzato per il solo scopo per cui è stato creato, il fabbricante non si assume la responsabilità per usi diversi e/o per modifiche apportate dopo l'acquisto.
- Non sollevare quando è carico. Fissare il prodotto alla parete.
- Impiego previsto in ambito domestico.
- Non esporre alle intemperie, alle fonti di calore o alle fiamme libere.
- Questo prodotto va utilizzato al coperto e comunque in un luogo asciutto e non umido.
- Prodotto da smaltire secondo le norme perviste dal proprio Comune di residenza.

Prodotto importato da:
EUROBRICO SPA
Via della Stazione 100
38059 CASTEL IVANO (TN)
www.eurobrico.com

Made in China