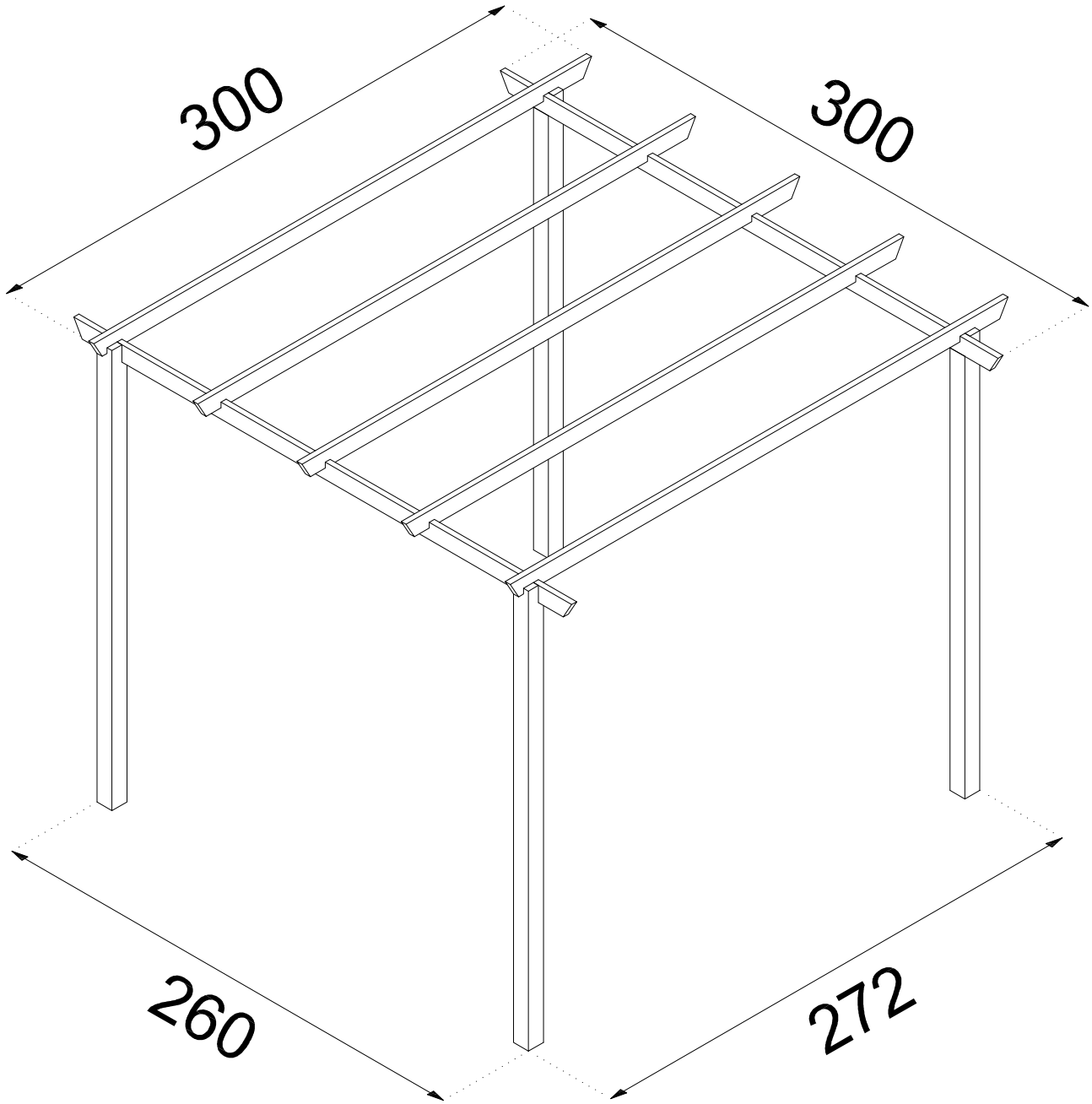
300
300
260
272