PERGOLE BIOCLIMATICHE SERIE ATENA

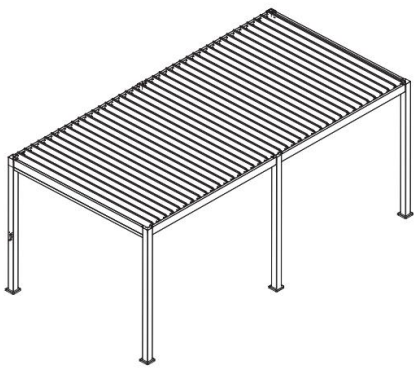

Le pergole bioclimatiche della serie **ATENA** di Eurogarden sono realizzate interamente in **alluminio** per conferire al prodotto stabilità e durabilità ma con design accattivante.

La copertura, essendo costituita da molte lamelle in alluminio indipendenti, fornisce **riparo dal sole e dagli agenti atmosferici** ma può, allo stesso tempo, venire aperta a proprio piacimento per **far filtrare la luce** che più si desidera. Questo avviene attraverso una manovella integrata alla struttura che permette **un'apertura facile ed immediata**, senza la necessità di utilizzare i tradizionali pali per le tende da esterno. Il tetto, una volta chiuso, risulta essere resistente all'acqua.

L'**acqua piovana** viene raccolta tramite dei canali di scolo e incanalata attraverso i montanti della pegola, per raggiungere il pavimento e venire espulsa dai fori ai piedi della stessa.

Euro garden

PERGOLA BIOCLIMATICA SERIE ATENA
STRUTTURA ALLUMINIO – LAMELLE ALLUMINIO
COD. 441845 (3X6m) – GRIGIO
COD. 441846 (3X6m) – BIANCO

PRECAUZIONI E AVVERTENZE

- Il presente manuale di installazione, d'uso e manutenzione è parte integrante del prodotto. Una copia del manuale è reperibile sul sito internet www.eurobrico.com.
- L'installazione deve avvenire nel rispetto del presente manuale; in caso di necessità, per chiarimenti o assistenza, contattare il servizio clienti su https://www.eurobrico.com/it/contattaci-parla-con-noi/.
- Il fabbricante declina ogni responsabilità derivante da un non corretto montaggio, installazione o uso del prodotto.
- Durante il montaggio proteggersi utilizzando guanti da lavoro e dispositivi di protezione individuale e rispettare le elementari norme di sicurezza.
- Tutte le caratteristiche di prestazione della pergola sono valide solo se il prodotto viene correttamente montato e fissato al pavimento, come indicato nel presente manuale.
- Il fissaggio della pergola al pavimento è fondamentale e la garanzia risulta invalidata se questo non viene correttamente eseguito.
- Prima del primo utilizzo è necessario verificare che l'installazione sia avvenuta in modo idoneo e che il prodotto sia utilizzabile nel rispetto del presente manuale.
- Il prodotto deve essere periodicamente controllato per sincerarsi che le prescrizioni del presente manuale di installazione d'uso e manutenzione siano rispettate.
- Si raccomanda di effettuare il montaggio in almeno 4 persone.
- Questo articolo è destinato ad uso domestico. Tenere i bambini e gli animali domestici lontano durante il montaggio.
- Il prodotto non è adatto a persone non autosufficienti e/o incapaci di intendere o volere.
- Il prodotto va utilizzato per il solo scopo per cui è stato creato, il fabbricante non si assume la responsabilità per usi diversi e/o per modifiche apportate dopo l'acquisto.
- Non utilizzare il prodotto come scala. Non arrampicarsi sulla struttura e non agganciare corde o simili per evitare perdita di stabilità dello stesso.
- Ulteriori consigli di sicurezza per il montaggio e l'uso sono riportati in fondo al presente manuale.
- Leggere attentamente queste istruzioni e conservarle per futuri riferimenti.
- Prodotto da smaltire secondo le norme perviste dal proprio Comune di residenza.

CE

CARATTERISTICHE TECNICHE

- Pergola bioclimatica con tetto lamellare ad apertura manuale
- Dimensione effettiva 5850x2980x2445h mm
- Dimensione palo: 110x110 mm, spessore 1.3 mm
- Dimensione traverse: 140x77 mm, spessore 1.3 mm
- Copertura: Lamelle di alluminio orientabili 162x30 mm
- Sistema di regolazione, apertura/chiusura, con manovella posizionata su montante
- Struttura in alluminio verniciato a polvere
- Viteria in acciaio inossidabile
- Misura grondaia: 2781x35x27 mm
- Misura grondaia traversa centrale: 98x98 mm
- Misura piastre di base: 180x180 mm
- Portata neve: 66 kg/m2
- Resistenza al vento: livello 6
- La copertura della pergola è orizzontale senza inclinazione
- La pergola dispone di fori nei piedini in lamiera per il fissaggio a terra tramite tasselli Ø10x50 e relative viti M8x80mm forniti nella confezione
- Resistente a piogge e temporali, sistema di scolo delle acque piovane attraverso i pali.
- Imballo in 4 cartoni:

PERGOLA 3X6	CARTONE 1: 302X34X28CM (traverse) CARTONE 2: 250X38X25CM (pali) CARTONE 3: 293X41X20CM (lamelle) CARTONE 4: 293X41X20CM (lamelle)

ATTENZIONE

1. L'assemblaggio deve essere effettuato su una superficie pianeggiante di almeno 5x8m e le parti che toccano il suolo devono essere protette per evitare graffi sulla superficie del prodotto stesso durante il montaggio.

2. Prima di iniziare controllare attentamente il numero delle componenti rispetto all'elenco delle parti e aver cura di non perderle durante le fasi di montaggio.

3. Per il montaggio servono almeno quattro persone. Munirsi di guanti protettivi e dispositivi di protezione individuale per evitare infortuni. Tenere fuori dalla portata dei bambini, contiene piccole parti che possono essere ingerite

4. La capacità di carico massimo della copertura è di 66 kg/m^2. Se il peso supera tale valore la copertura potrebbe cedere, in caso di neve avere cura di aprire sempre le lamelle in modo da far scaricare il tetto. La garanzia non copre eventuali danni a ciò dovuti.

5. Una volta che le lamelle del tetto sono state chiuse, evitare di sforzare ulteriormente la manovella, al fine di non danneggiare il meccanismo interno. La garanzia non copre eventuali danni a ciò dovuti.

6. Il fissaggio della pergola al pavimento è fondamentale e la garanzia risulta invalidata se questa prescrizione non viene rispettata.

7. La superficie su cui poggia la pergola deve essere perfettamente pianeggiante e in asse altrimenti, la funzionalità della stessa non potrà essere garantita. La garanzia risulta invalidata se questa prescrizione non viene rispettata.

8. In fase di montaggio evitare di stringere troppo le viti oltre il necessario per evitare danni all'alluminio. Eventuali flessioni a ciò dovute possono rendere non impermeabile il tetto. La garanzia non copre eventuali danni a ciò dovuti.

9. Se in fase di montaggio o alla fine dello stesso, le lamelle non risultano perfettamente allineate, ma flesse significa che l'assemblaggio non è avvenuto nel modo idoneo e il tetto potrebbe non essere impermeabile. Assicurarsi di aver eseguito tutto a regola d'arte. La garanzia non copre eventuali danni/malfunzionamenti a ciò dovuti.

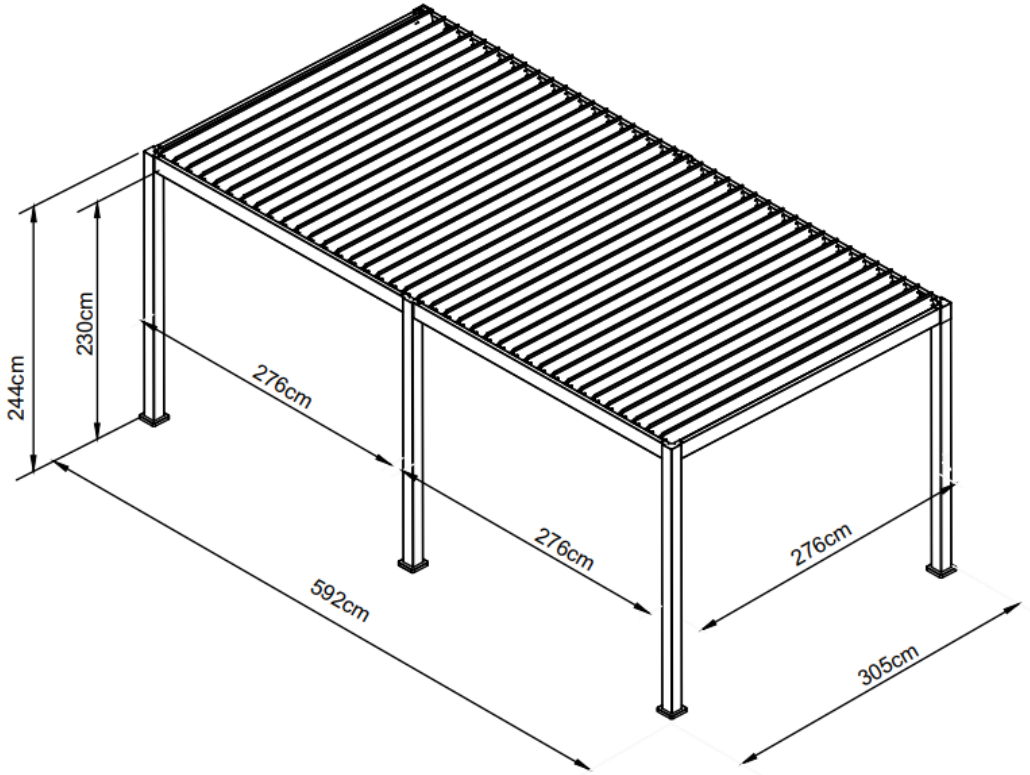
244cm
230cm
276cm
276cm
276cm
592cm
305cm

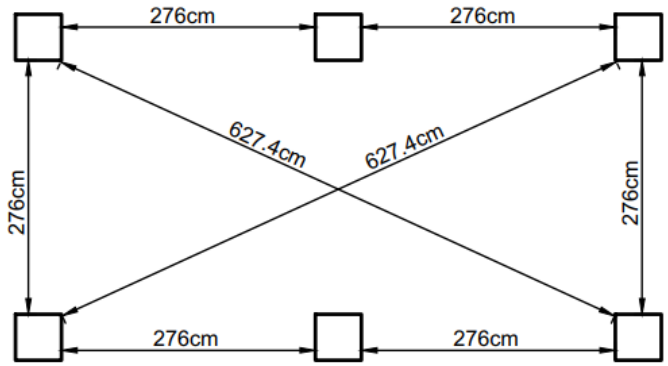
276cm
276cm
627.4cm
627.4cm
276cm
276cm
276cm
276cm

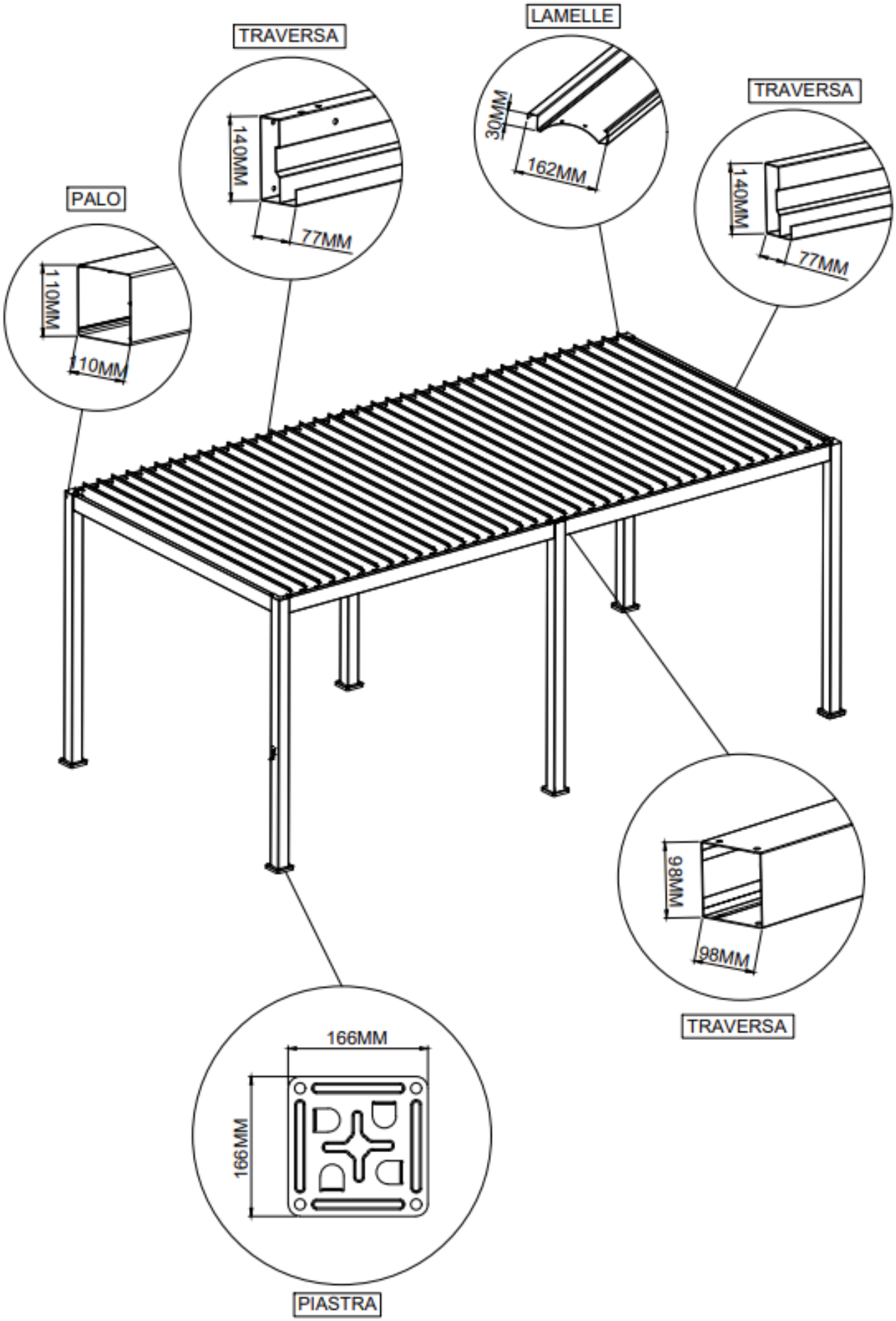
TRAVERSA
140MM
77MM
LAMELLE
30MM
162MM
TRAVERSA
140MM
77MM
PALO
110MM
110MM
98MM
98MM
TRAVERSA
166MM
166MM
PIASTRA

COMPONENTI

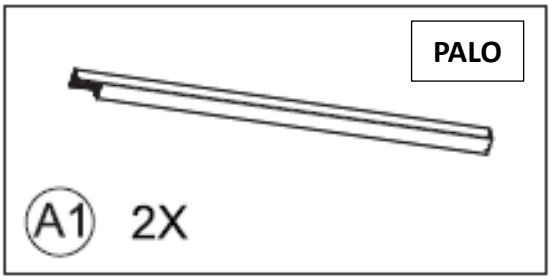
PALO
A1 2X

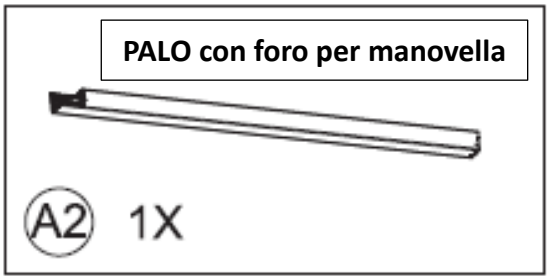
PALO con foro per manovella
A2 1X

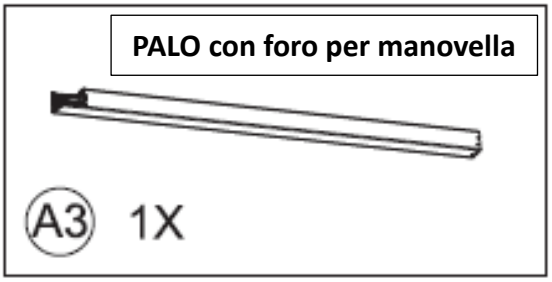
PALO con foro per manovella
A3 1X

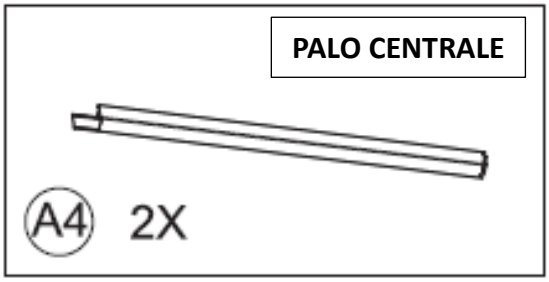
PALO CENTRALE
A4 2X

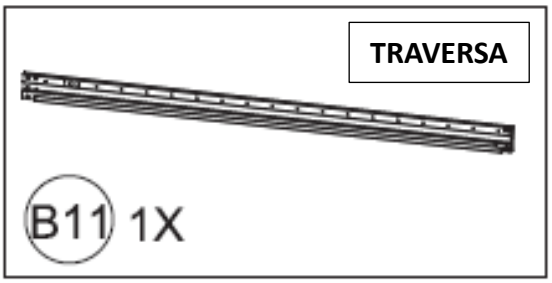
TRAVERSA
B11 1X

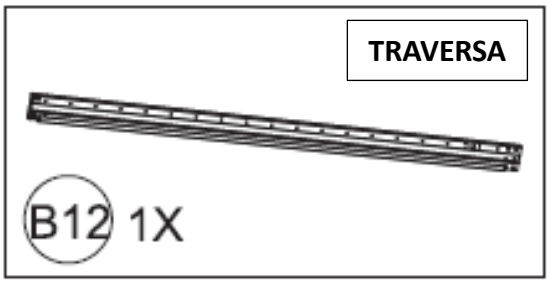
TRAVERSA
B12 1X

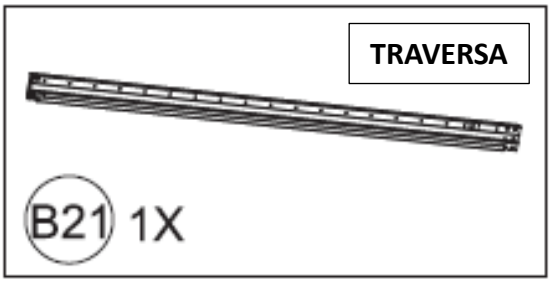
TRAVERSA
B21 1X

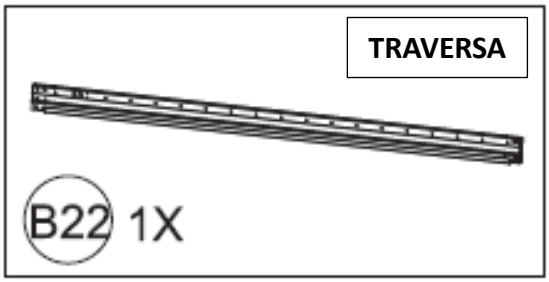
TRAVERSA
B22 1X

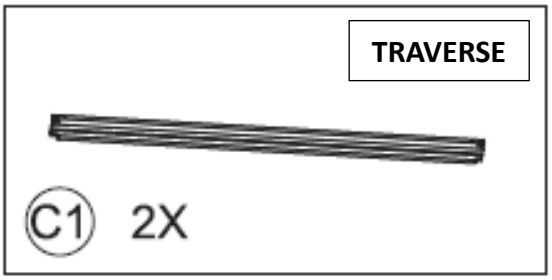
TRAVERSE
C1 2X

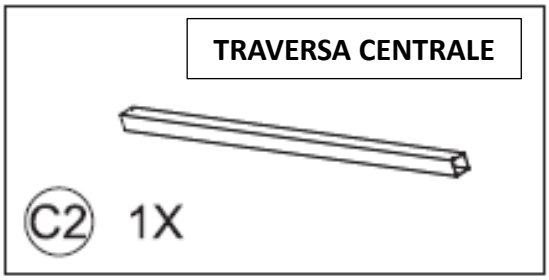
TRAVERSA CENTRALE
C2 1X

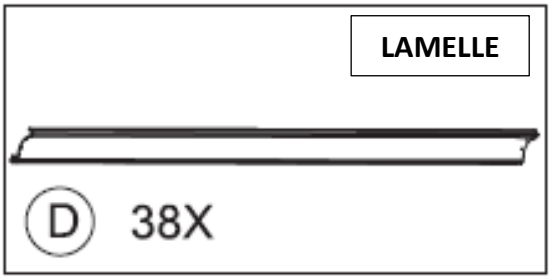
LAMELLE
D 38X

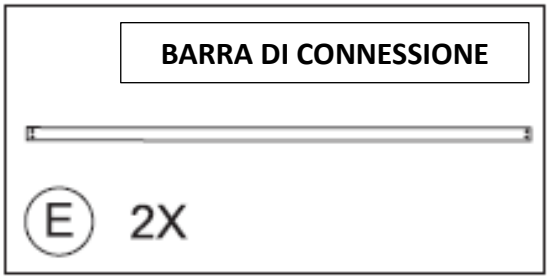
BARRA DI CONNESSIONE
E 2X

PIASTRA ANGOLARE

F 4X

PIASTRA

G 6X

COPERTURA BASE

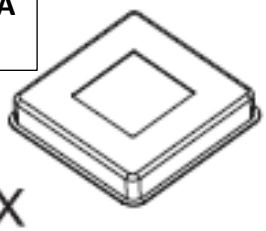

H 6X

MANOVELLA

I 2X

STAFFA FISSAGGIO montante centrale

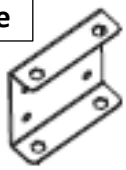

J 2X

PIASTRA LINEARE

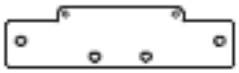

K 2X

L 2X

STAFFA FISSAGGIO traverse laterali

M 2X

FERRAMENTA

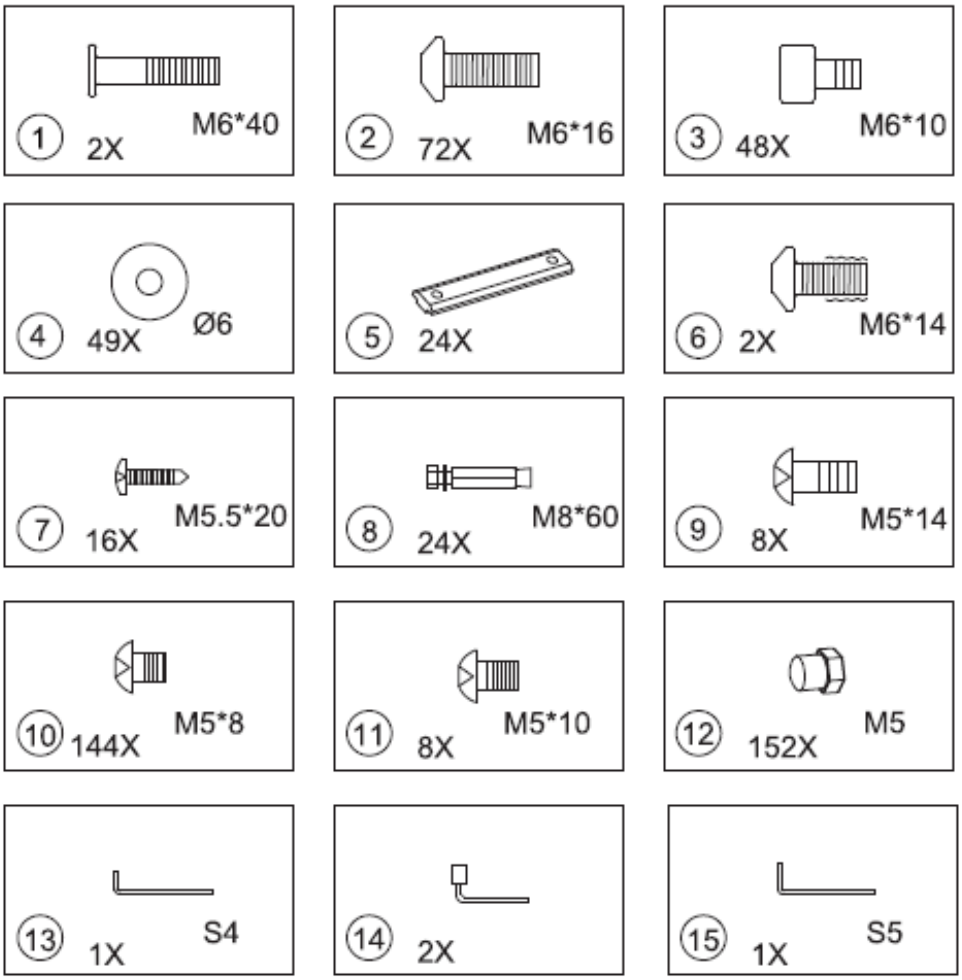
1 2X M6*40
2 72X M6*16
3 48X M6*10
4 49X Ø6
5 24X
6 2X M6*14
7 16X M5.5*20
8 24X M8*60
9 8X M5*14
10 144X M5*8
11 8X M5*10
12 152X M5
13 1X S4
14 2X
15 1X S5

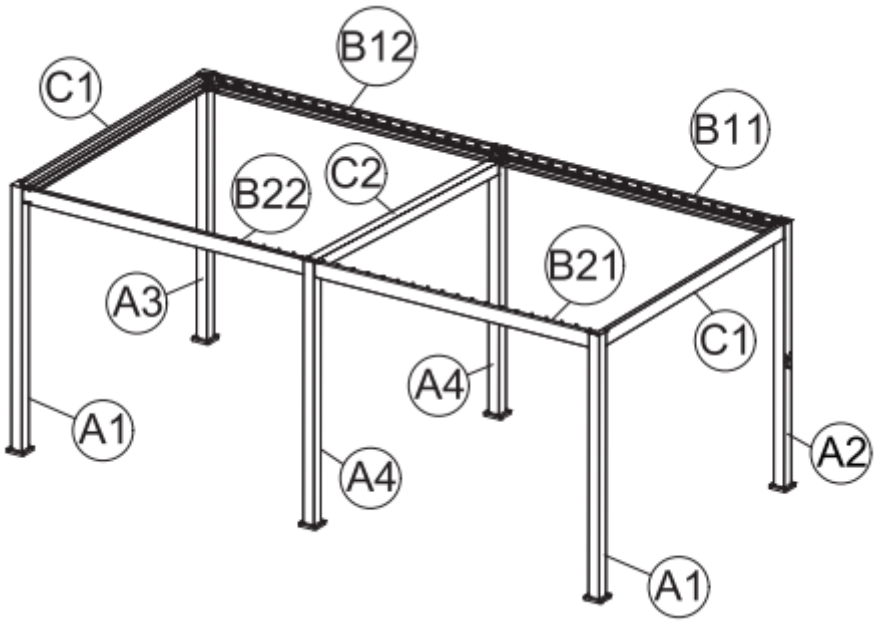
B12
C1
B11
C2
B22
B21
A3
C1
A4
A1
A2
A4
A1

PROCEDURA DI MONTAGGIO

<1> Infilare le coperture base (H) ai due pali (A1).

<2> Montare le piastre (G) ai due pali (A1) utilizzando 8 viti (2) e la brugola (13).

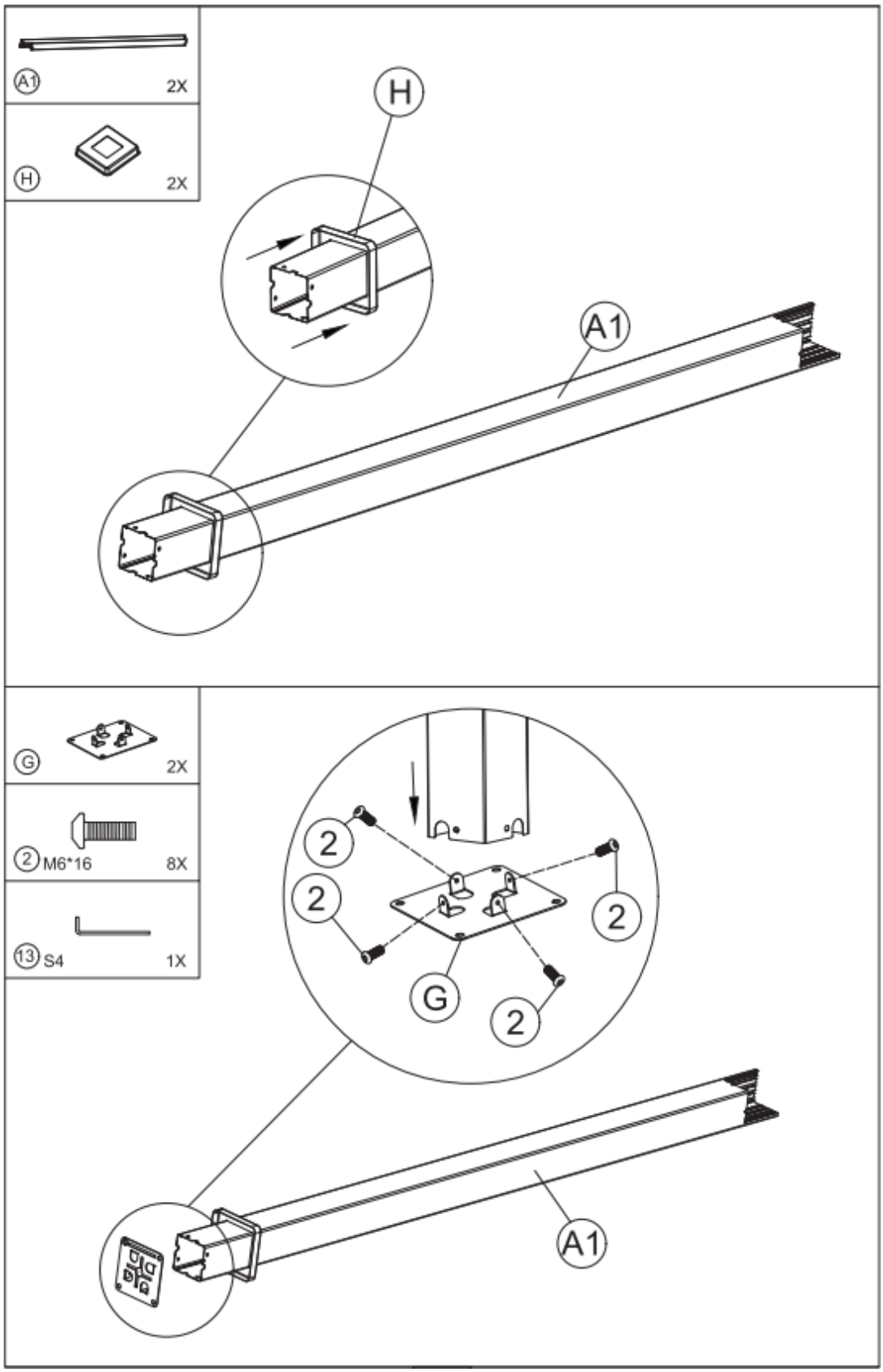

<3> Infilare la copertura base (H) ai pali montanti con il foro per manovella (A2) e (A3) e montare le due manovelle (I) utilizzando 2 viti (1) e 2 rondelle (4) con la brugola (13).

<4> Montare la piastra (G) ai due pali (A2) e (A3) utilizzando 8 viti (2) e la brugola (13).

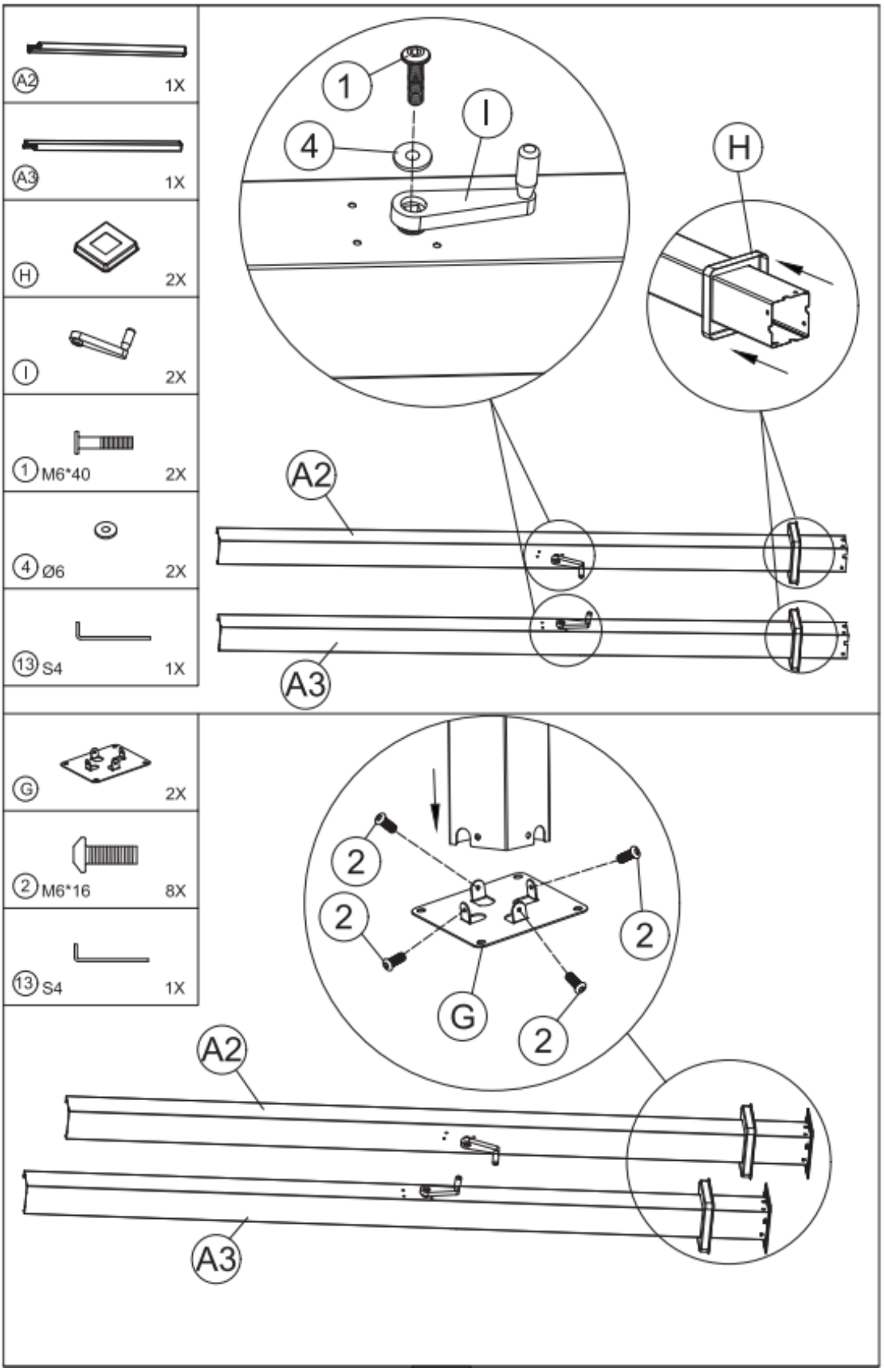

<5> Infilare la copertura base (H) ai due pali (A4).

<6> Montare le piastre (G) ai due pali (A4) utilizzando 8 viti (2) e la brugola (13).

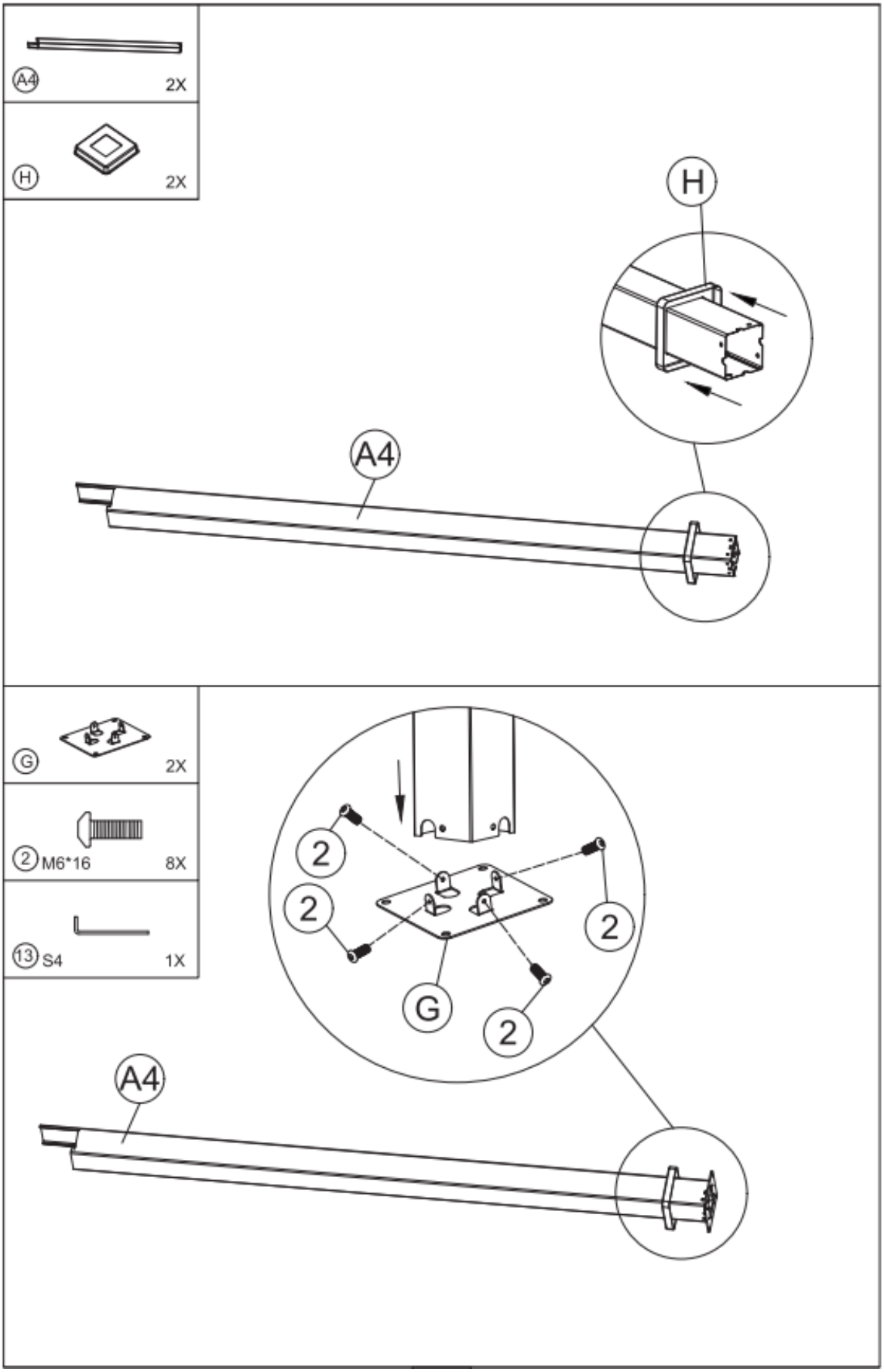

<7> Agganciare 2 pezzi delle barre (5) ad una estremità delle traverse (B11), (B12), (B21) e (B22) per un totale di 8 barre utilizzate, con 16 pezzi delle apposite viti (3) e 16 pezzi delle apposite rondelle (4).

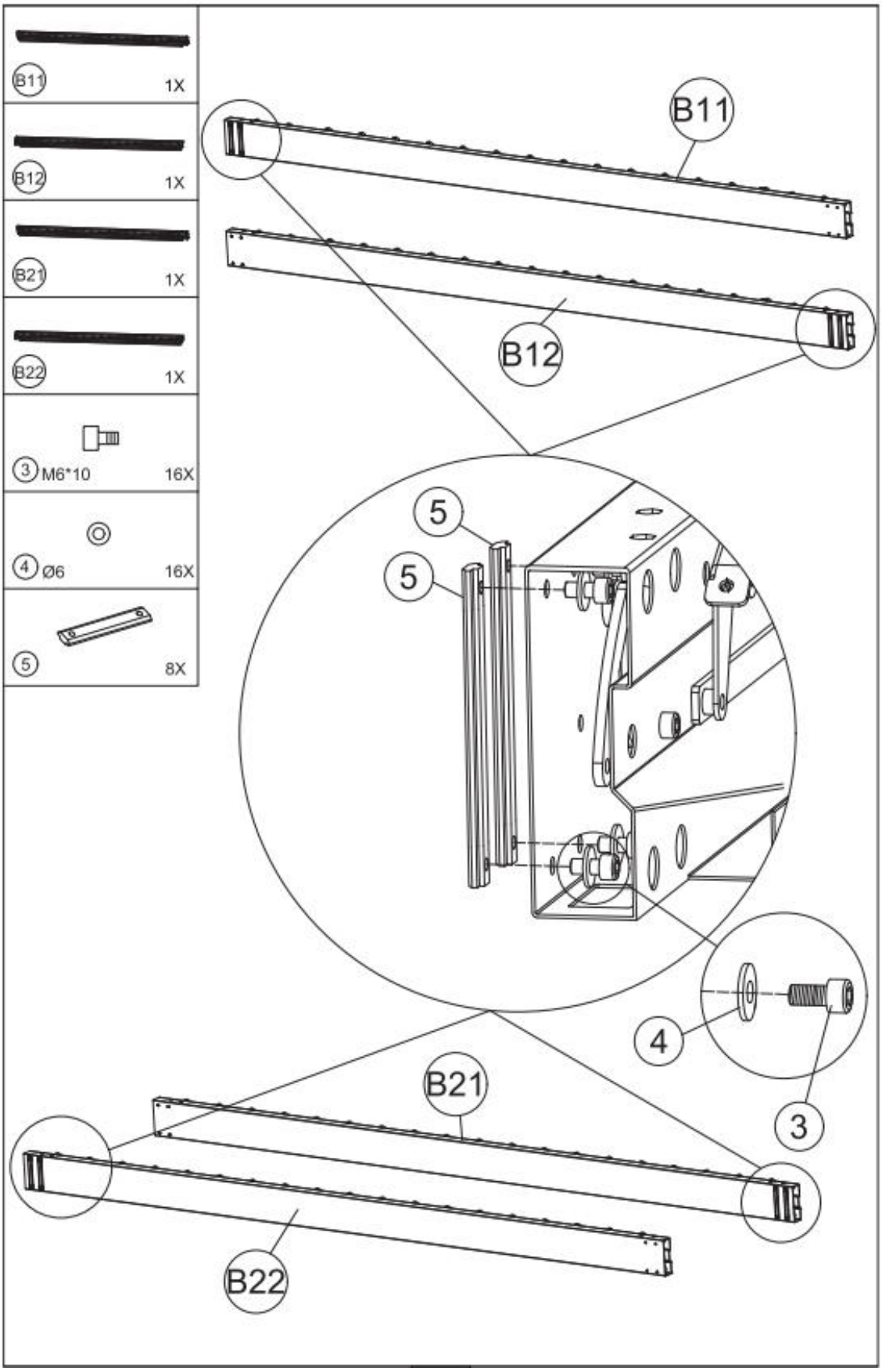

<8> Eseguire la stessa procedura del punto <7> su entrambe le estremità delle due traverse (C1).

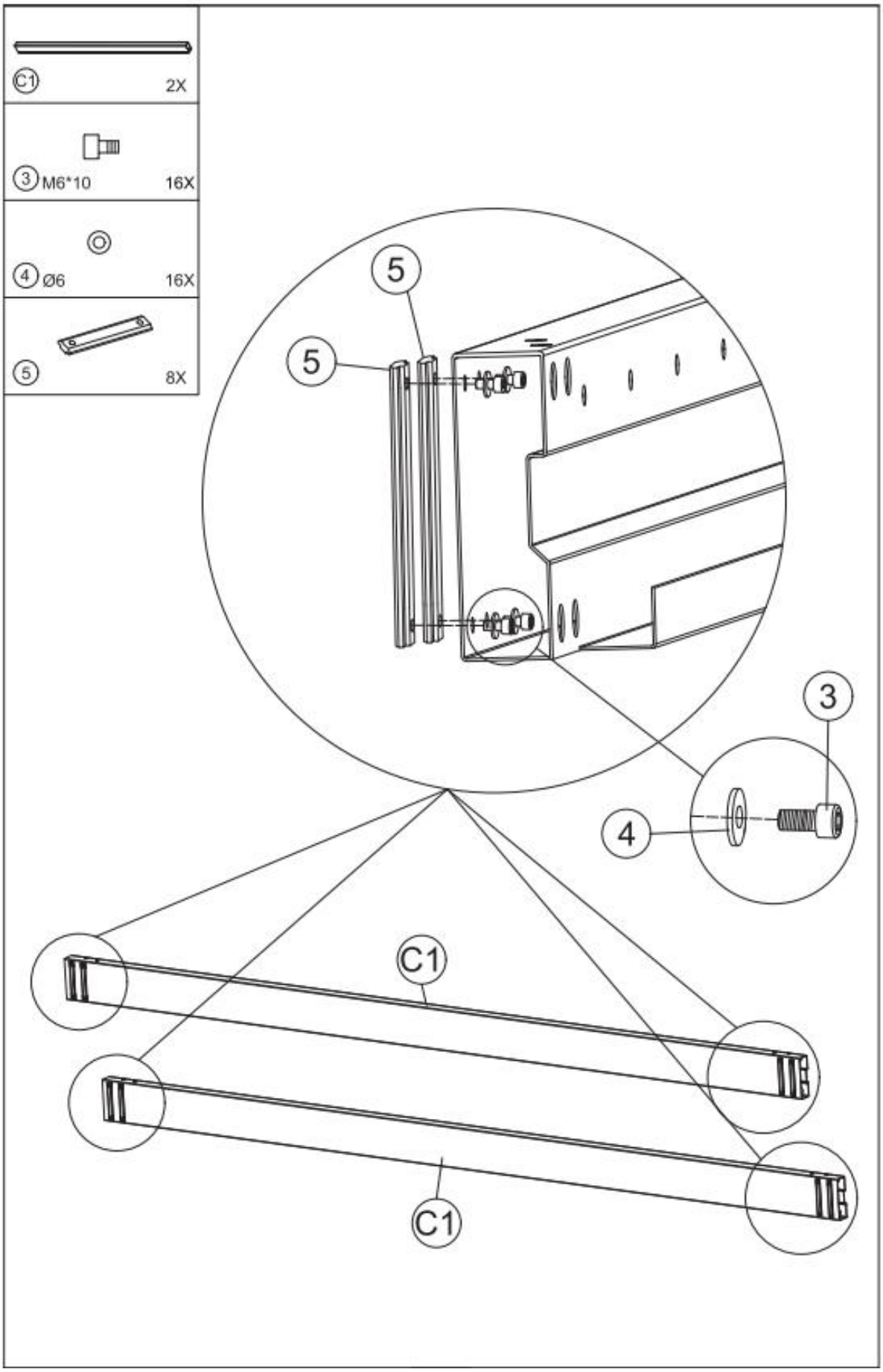

<9> Fissare alla traversa (B11) 1 staffa di fissaggio (L) utilizzando 2 viti (2). Successivamente agganciare 2 pezzi delle barre (5) alla traversa (B11) e alla staffa (L), con 4 pezzi delle apposite viti (3) e 2 pezzi delle apposite rondelle (4). Congiungere le due traverse (B11) e (B12) agganciando la staffa (L) alla traversa (B12) utilizzando 2 viti (2).

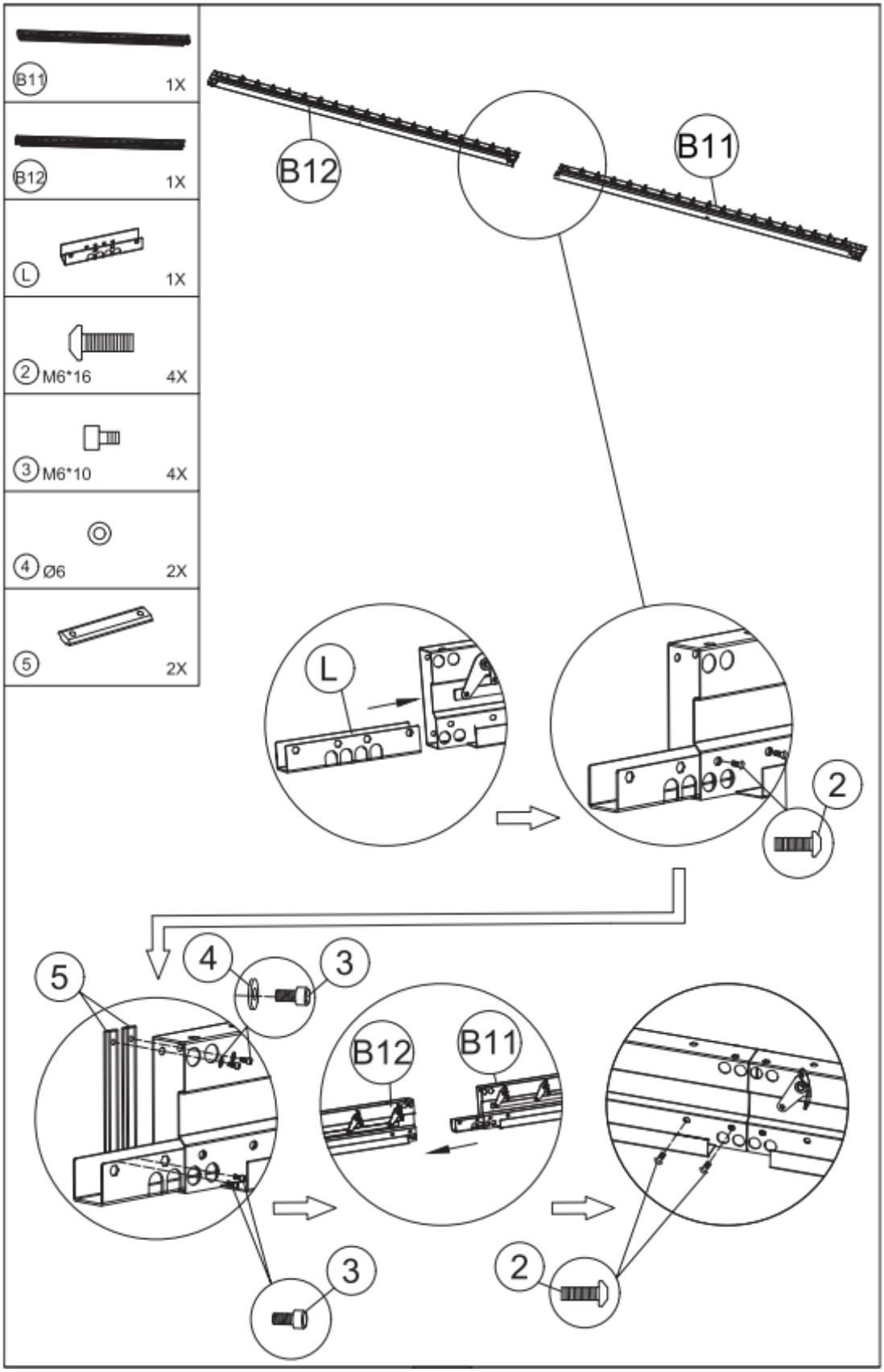

<10> Agganciare 2 pezzi delle barre (5) alla traversa (B12) e alla staffa (L) precedentemente assemblato, con 4 pezzi delle apposite viti (3) e 2 pezzi delle apposite rondelle (4). Unire quindi le due traverse (B11) e (B12), precedentemente congiunte, al palo centrale (A4) incastrando le 4 barre (5) all'estremità superiore del palo (A4). Fissare stringendo le viti (3) con la brugola (15). Verificare i fori di scolo alla base dei pali-montanti siano rivolti verso l'esterno.

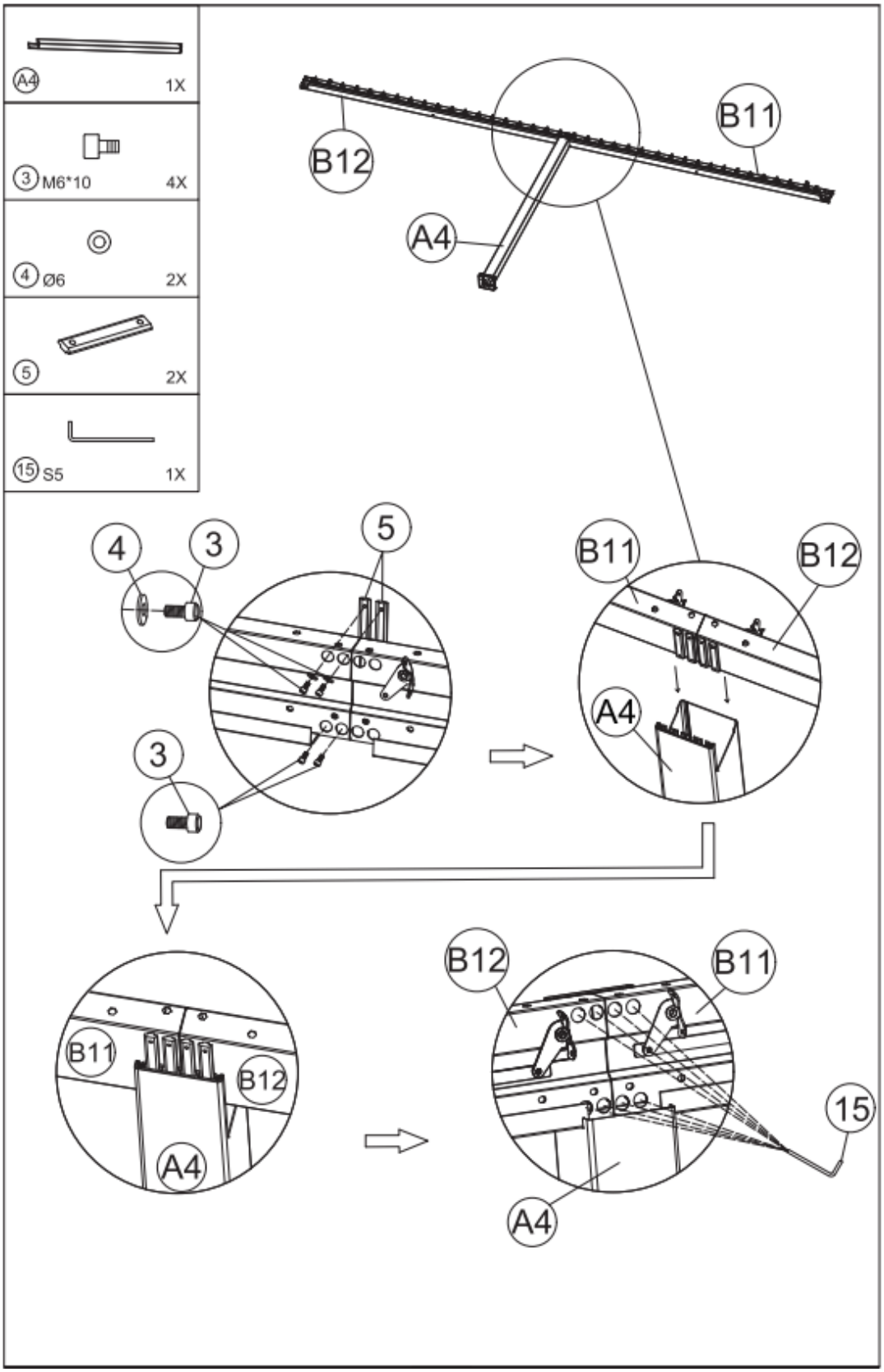

<11> Agganciare 1 accessorio di fissaggio (M) alla congiunzione delle due traverse (B11) e (B12) utilizzando 2 viti (2) e la brugola (13) come illustrato nella figura sottostante.

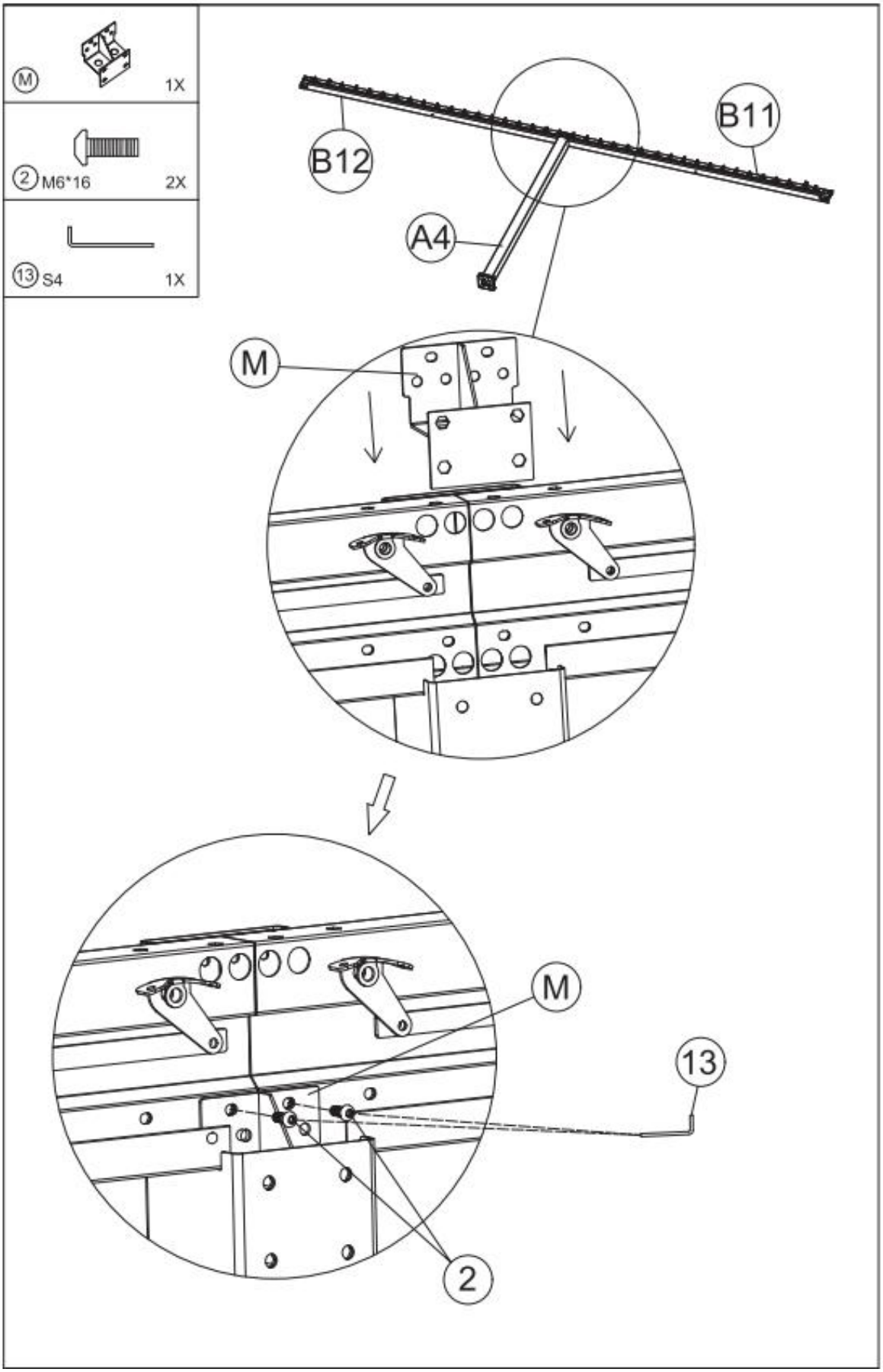

<12> Agganciare 1 staffa di fissaggio (J) al palo centrale (A4) utilizzando 4 viti (2) e la brugola (13) come illustrato nella figura sottostante.

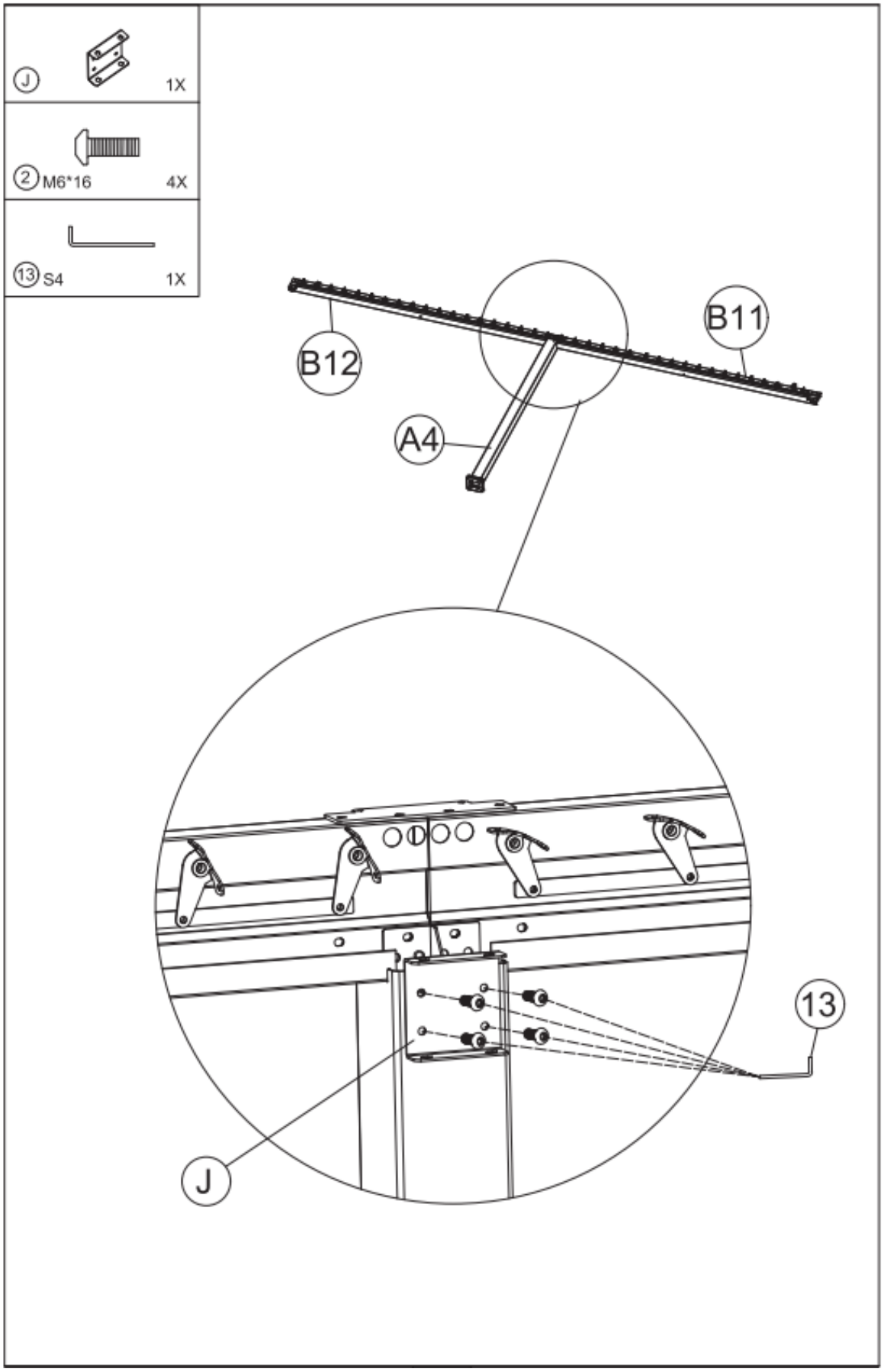

<13> Incastrare la traversa (B12) al montante (A3) ruotando leggermente la manovella del montante (A3) in senso orario in modo da far uscire il meccanismo di movimentazione delle lamelle come mostrato in figura. Accertarsi che la manovella del montante (A3) rimanga nella parte esterna. Verificare allo stesso tempo che anche i fori di scolo alla base dei pali-montanti siano rivolti verso l'esterno. Fissare il tutto con 1 vite (6) e la brugola (13). Ripetere lo stesso passaggio per fissare la traversa (B11) al montante (A2), ma stavolta ruotare la manovella in senso antiorario.

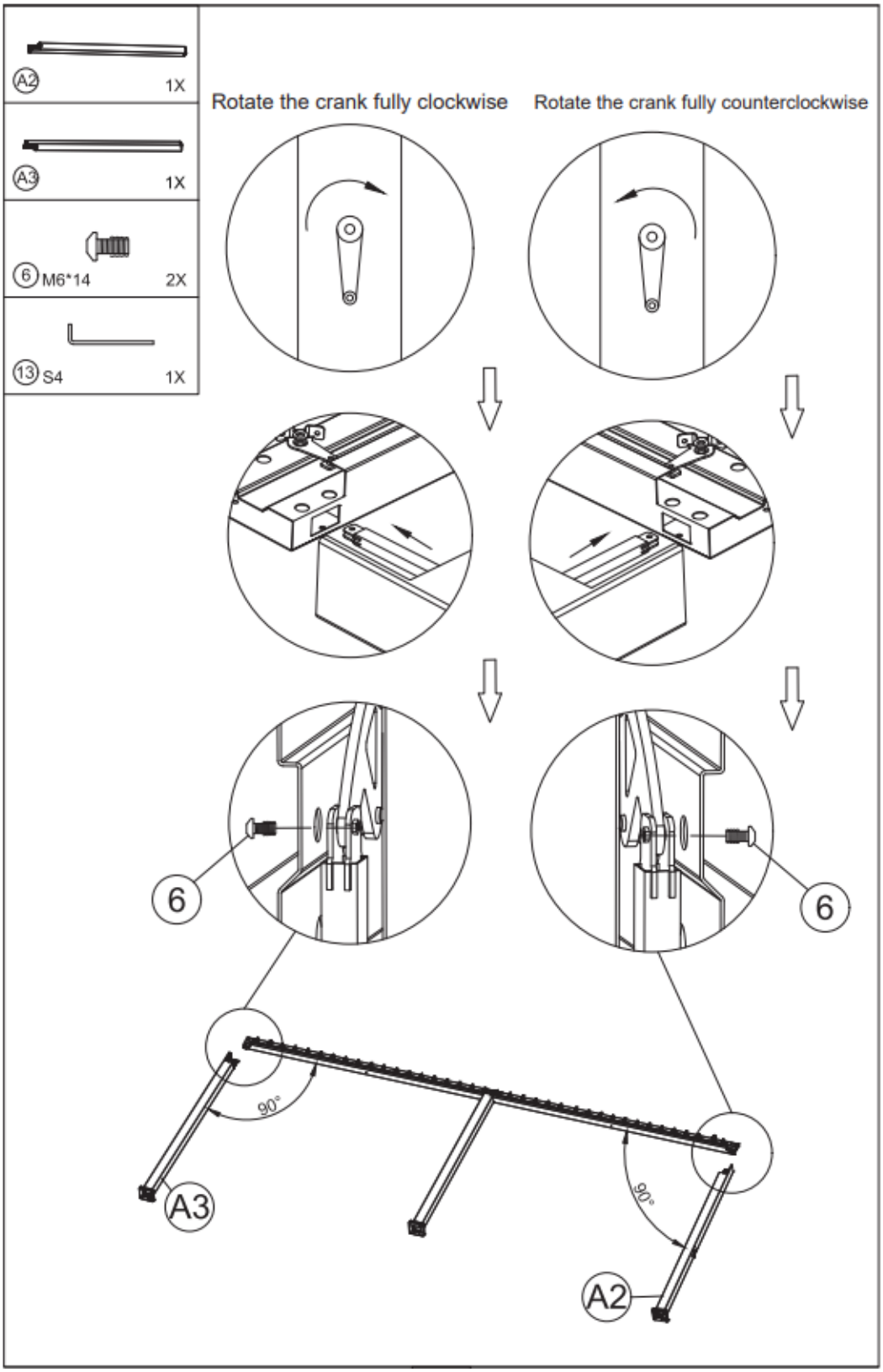

<14> Ruotare con cautela la manovella fino a che tutti e 4 i fori della traversa sono visibili. Fissare quindi utilizzando la brugola (15). Eseguire il passaggio su entrambe le manovelle.

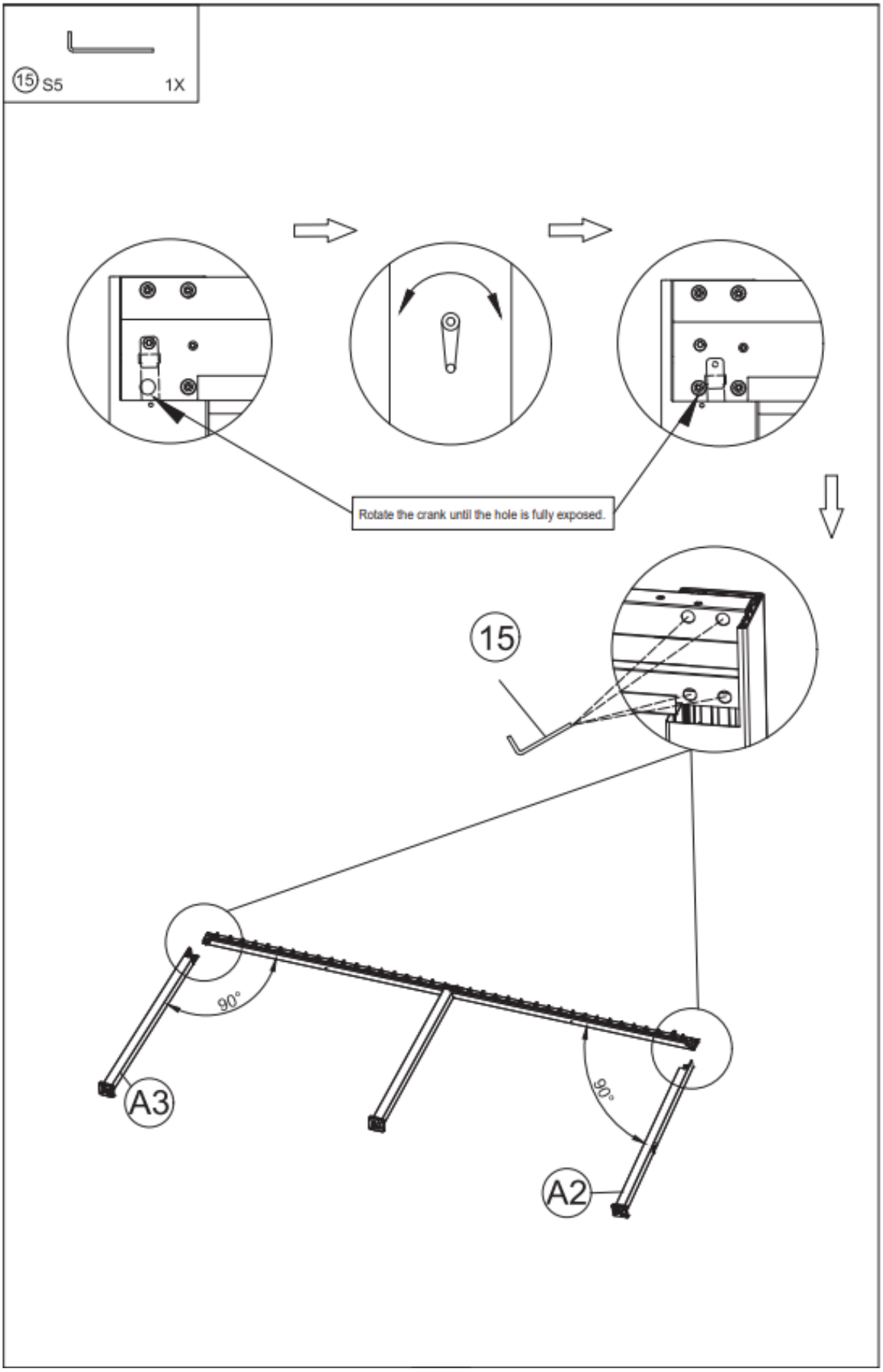

<15> Fissare alla traversa (B22) 1 staffa di fissaggio (L) utilizzando 2 viti (2). Successivamente agganciare 2 pezzi delle barre (5) alla traversa (B22) e alla staffa (L), con 4 pezzi delle apposite viti (3) e 2 pezzi delle apposite rondelle (4). Congiungere le due traverse (B22) e (B21) agganciando la staffa (L) alla traversa (B21) utilizzando 2 viti (2).

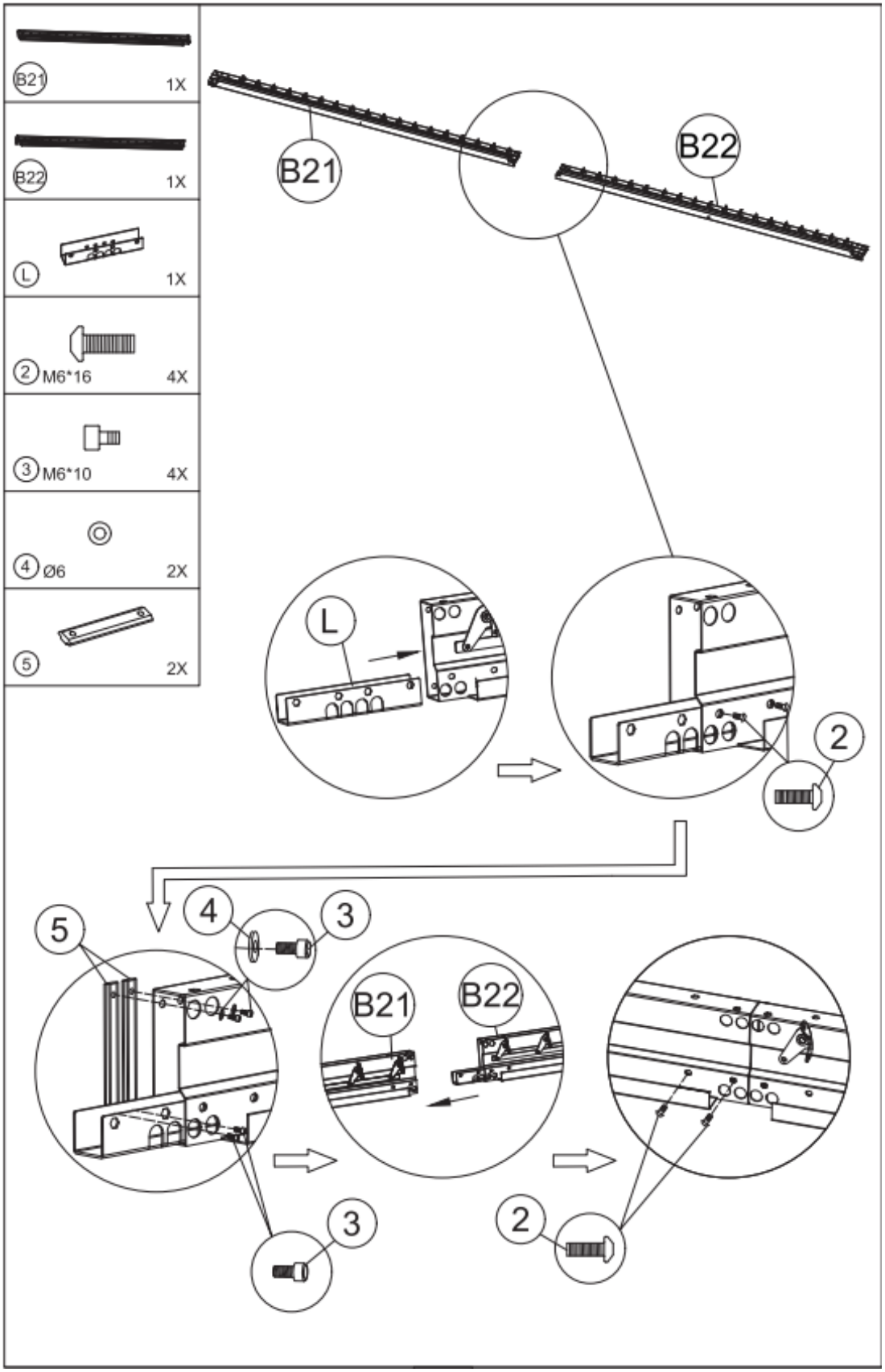

<16> Agganciare 2 pezzi delle barre (5) alla traversa (B21) e alla staffa (L) precedentemente assemblato, con 4 pezzi delle apposite viti (3) e 2 pezzi delle apposite rondelle (4). Unire quindi le due traverse (B22) e (B21), precedentemente congiunte, al palo centrale (A4) incastrando le 4 barre (5) all'estremità superiore del palo (A4). Fissare stringendo le viti (3) con la brugola (15). Verificare i fori di scolo alla base dei pali-montanti siano rivolti verso l'esterno.

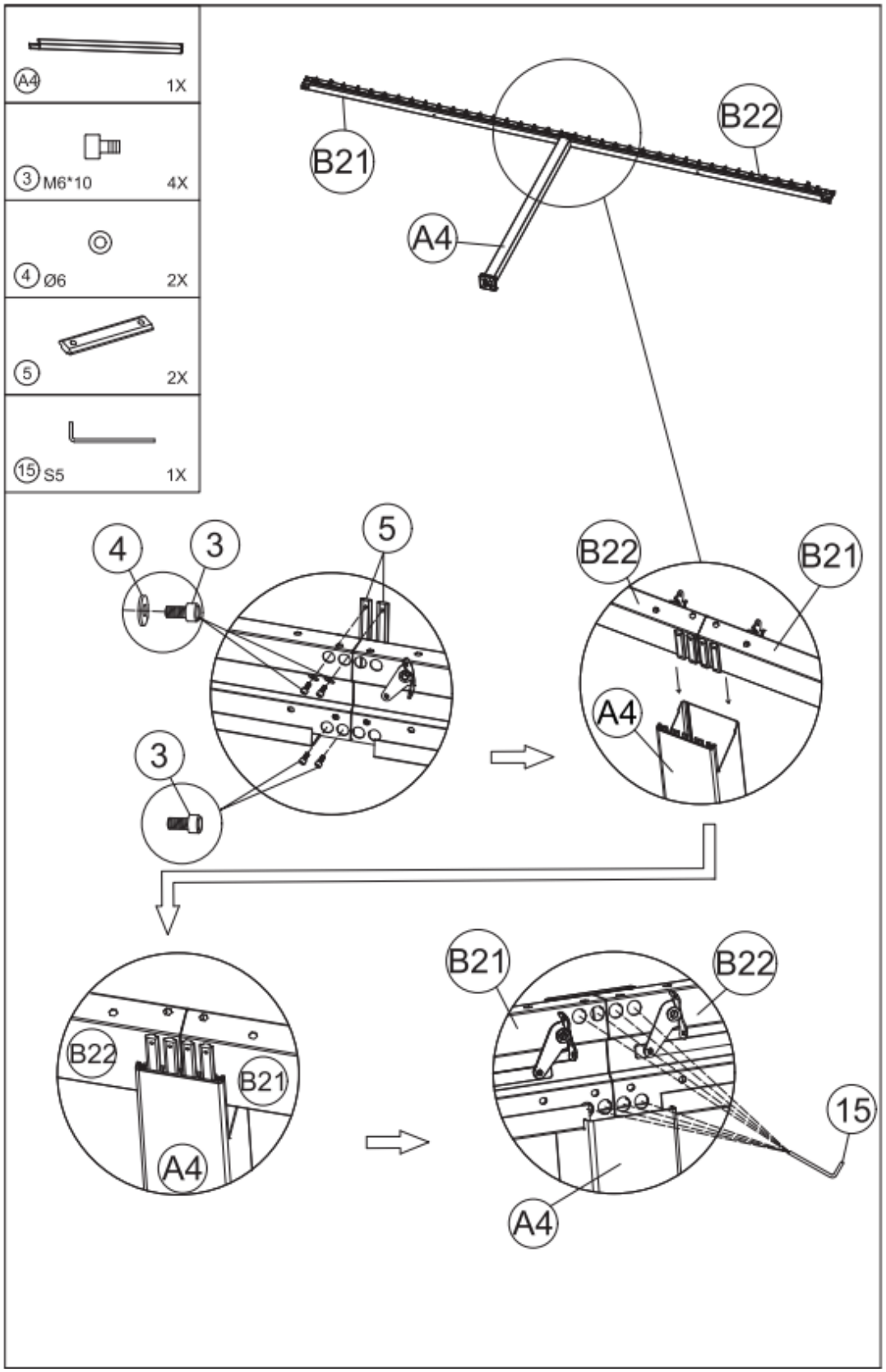

<17> Agganciare 1 accessorio di fissaggio (M) alla congiunzione delle due traverse (B22) e (B21) utilizzando 2 viti (2) e la brugola (13) come illustrato nella figura sottostante.

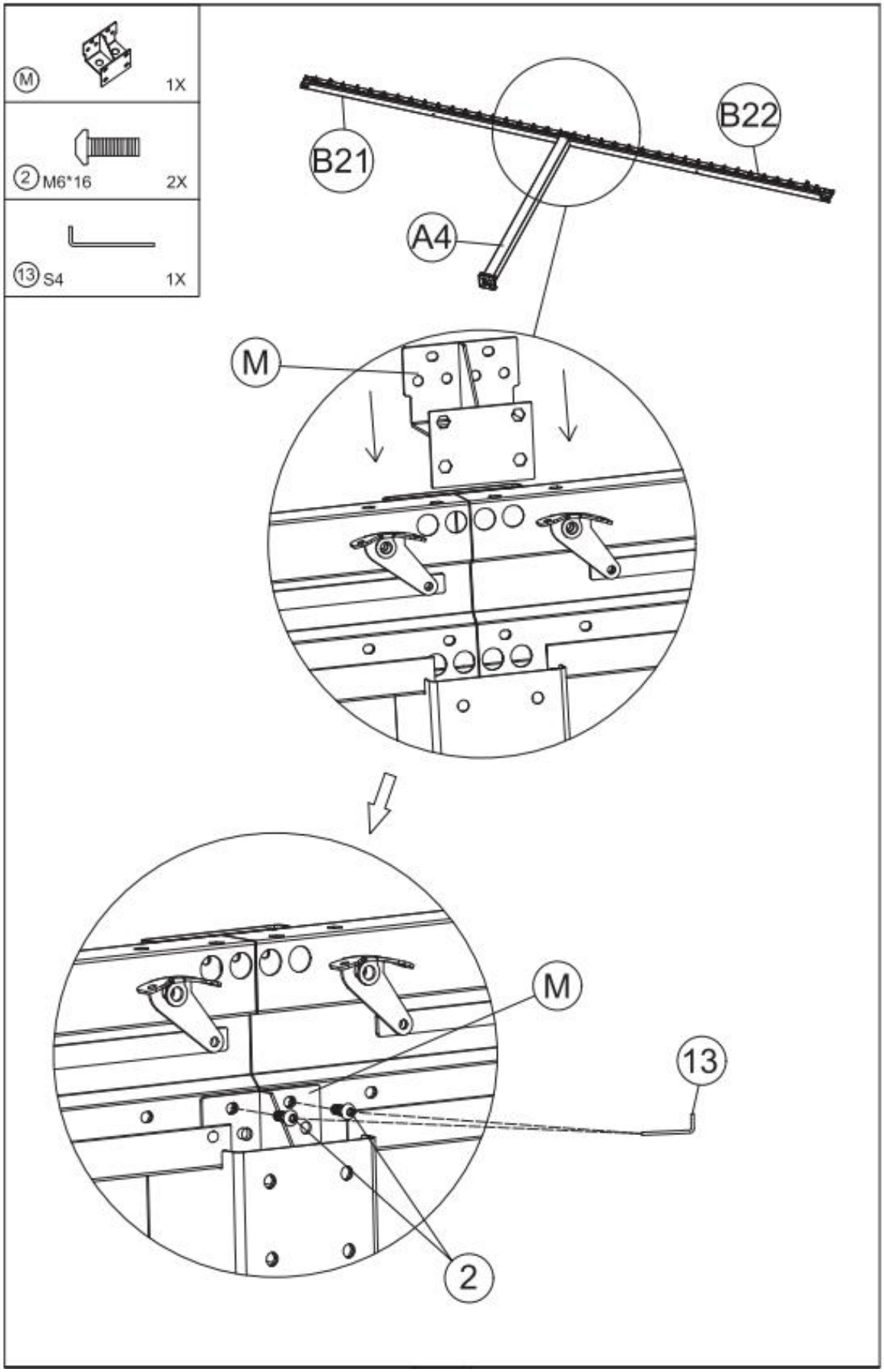

<18> Agganciare 1 staffa di fissaggio (J) palo centrale (A4) utilizzando 4 viti (2) e la brugola (13) come illustrato nella figura sottostante.

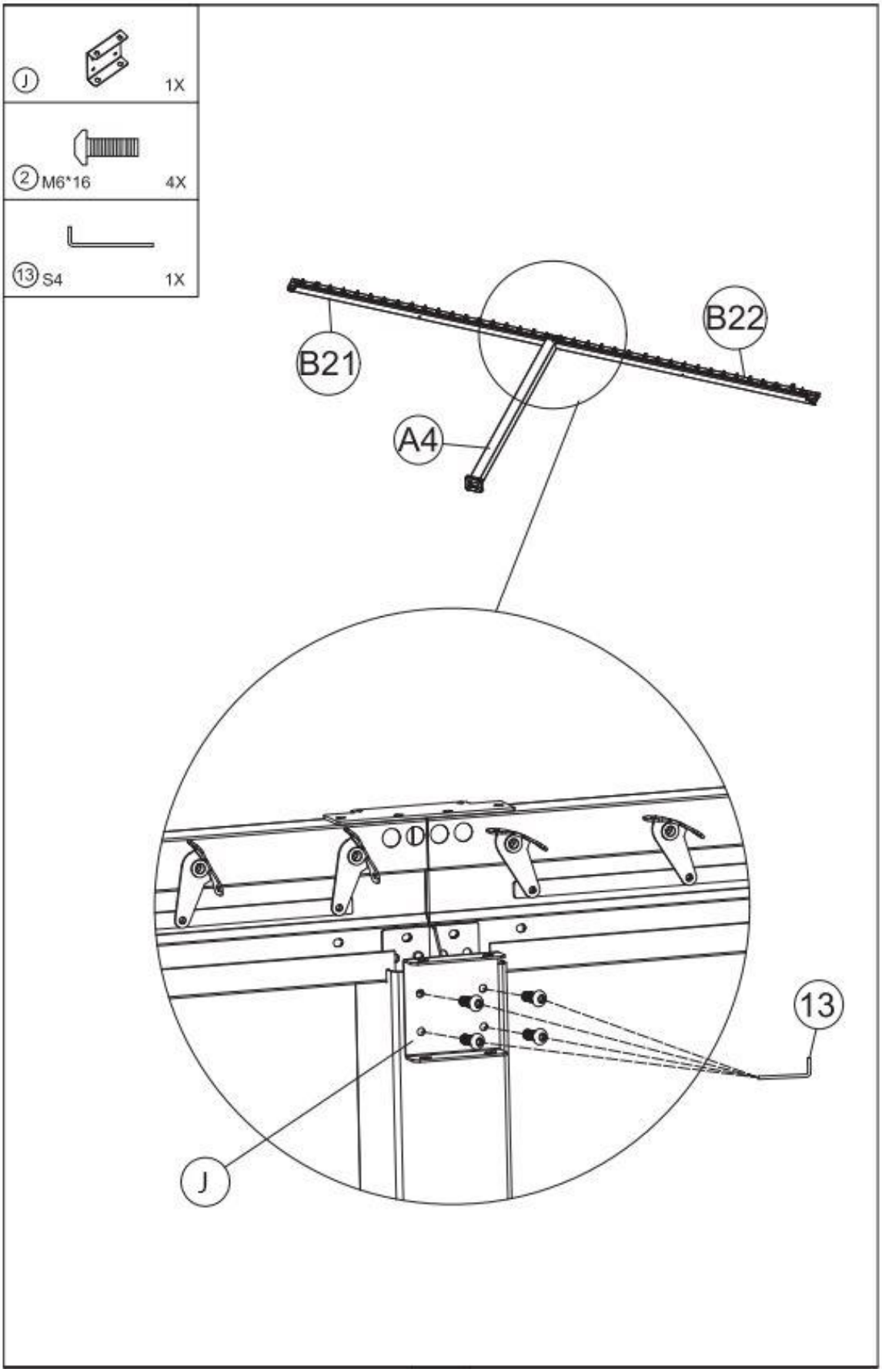

<19> Montare le traverse (B21) e (B22) su due pali montanti (A1). Fissare il tutto con la brugola (15) come da figura sottostante. Verificare che i fori di scolo alla base dei pali-montanti siano rivolti verso l’esterno.

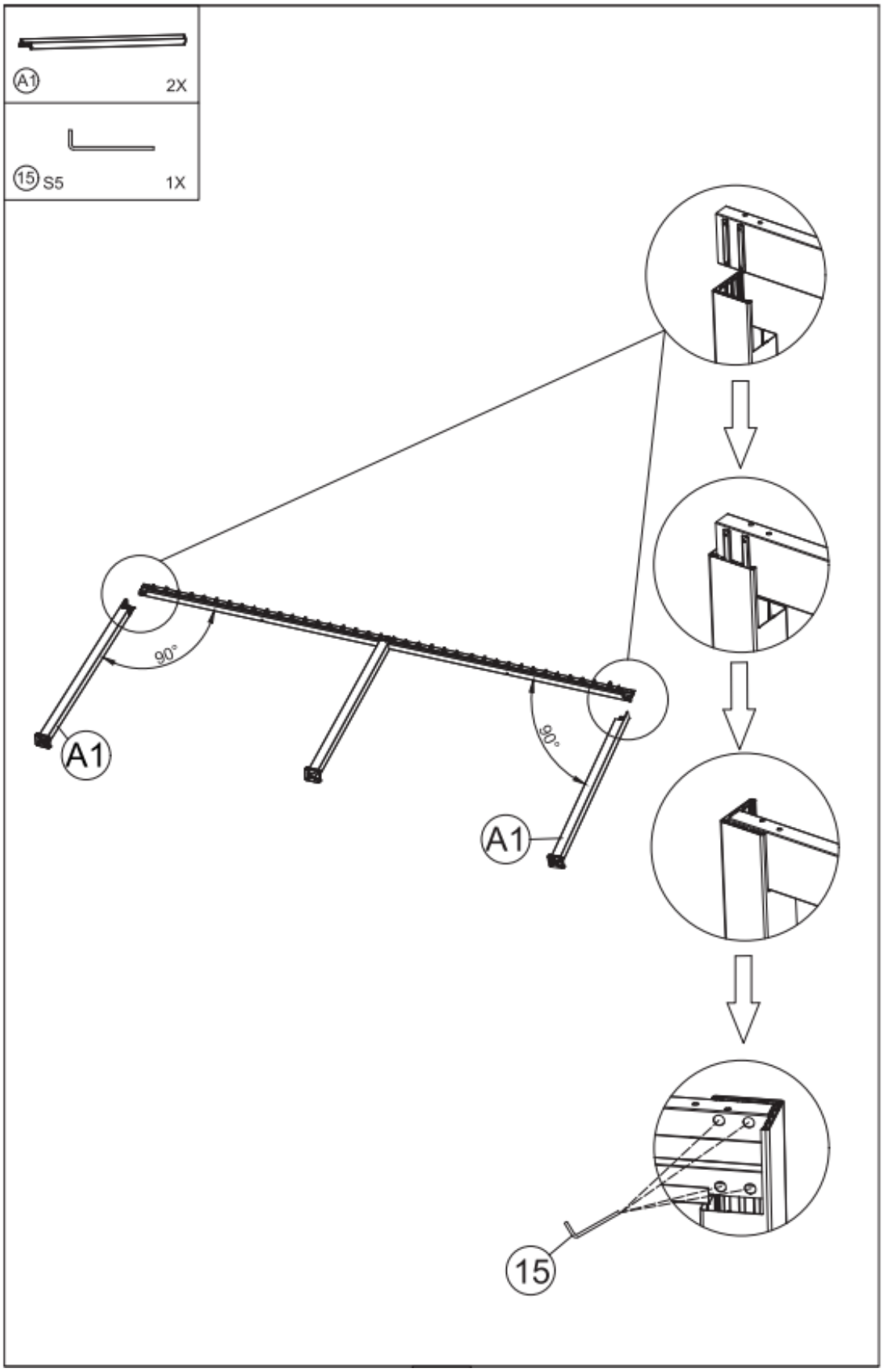

<20> Montare la traversa centrale (C2) ai due pali montanti centrali (A4). Fissare il tutto con 4 viti (2) e la brugola (13).

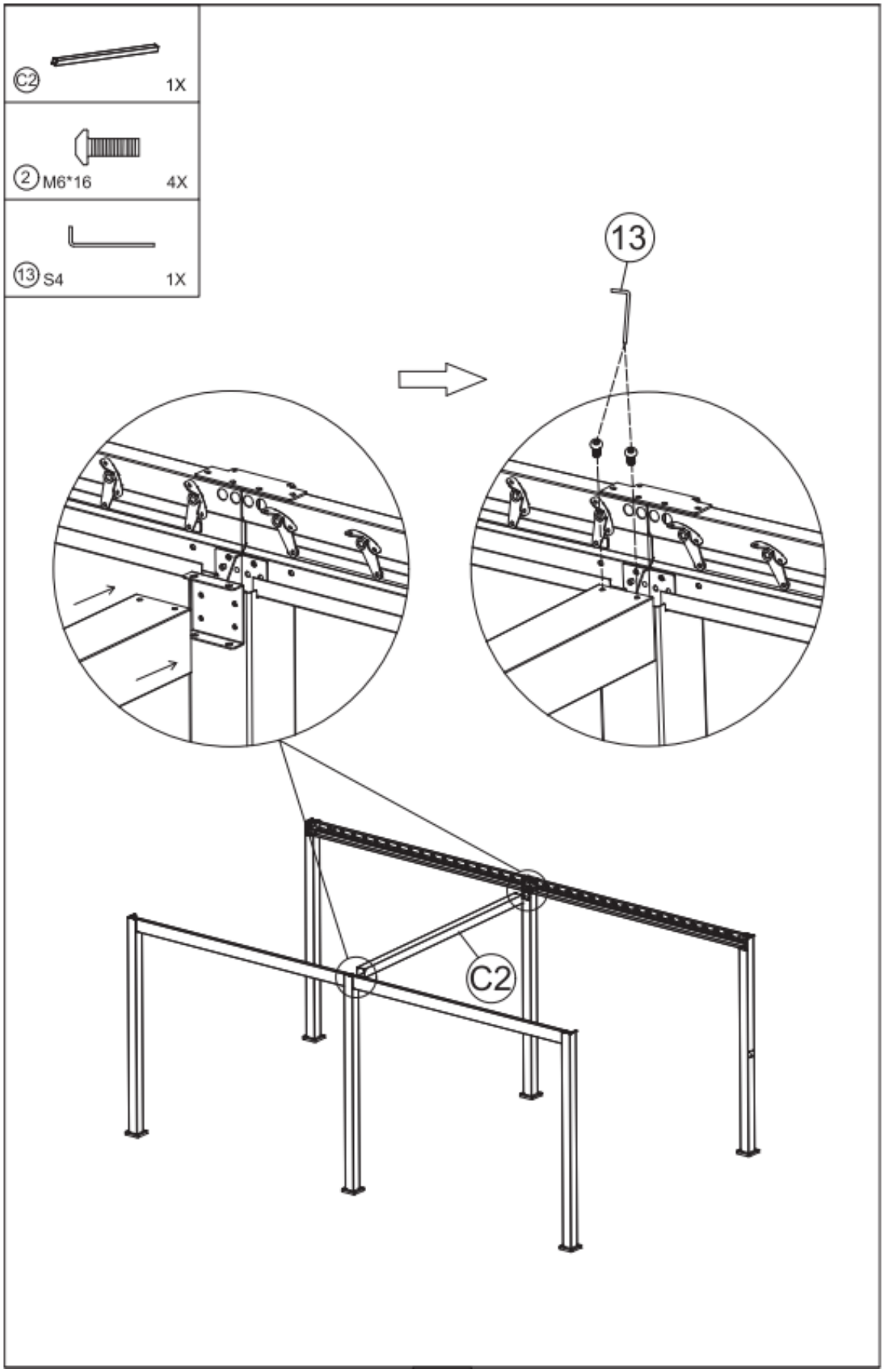

<21> Sulle due basi così formate, agganciare una traversa (C1) a ciascuna estremità. Serrare usando la brugola (15).

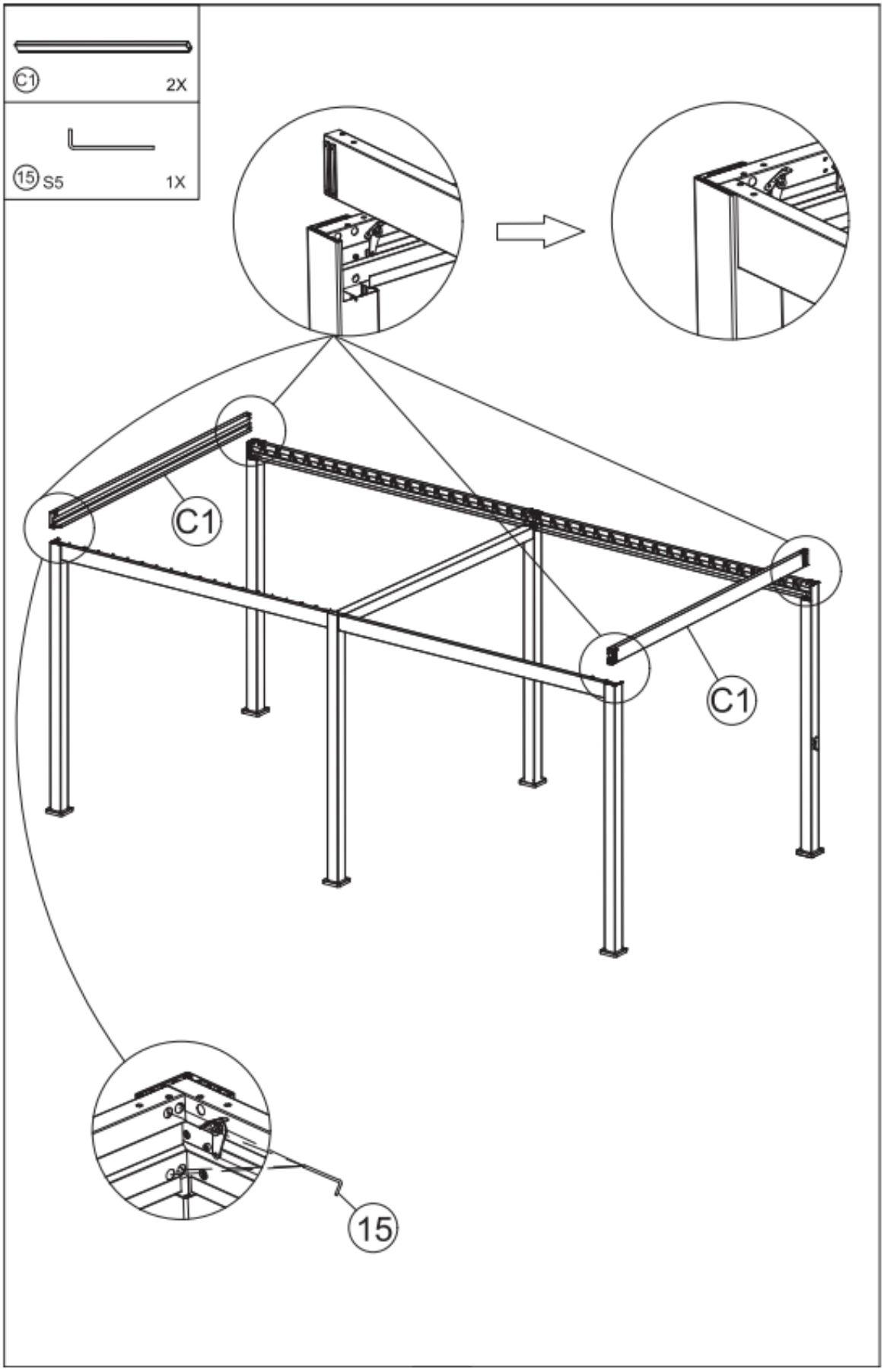

<22> Fissare le 4 piastre angolari (F) ai quattro angoli superiori in modo da ancorare saldamente le traverse ai montanti, utilizzando 16 viti (2) e 12 viti (7). Serrare con la brugola (13). Per stabilizzare le traverse laterali ai montanti centrali (A4), utilizzare 2 piastre lineari (K) e fissarle utilizzando 8 viti (2) e 4 viti (7). Serrare con la brugola (13).

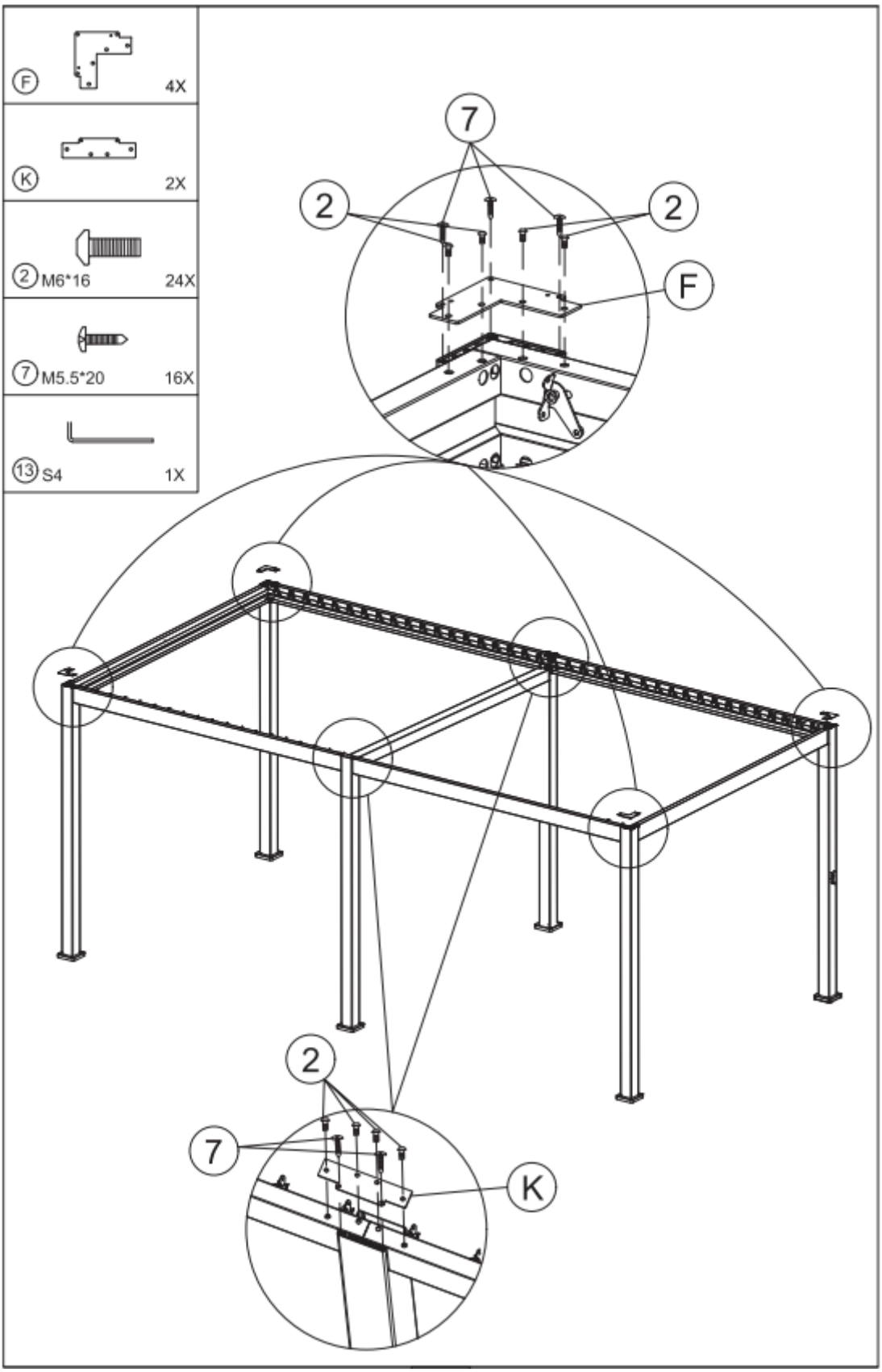

<23> Prima di ancorare la pergola al terreno, controllare che L1 sia uguale a L2. Procedere poi con l'ancoraggio nel luogo desiderato, che deve essere una superficie piana e non sconnessa, utilizzando un trapano e 24 tasselli (8). La pergola va fissata direttamente nei fori della piastra del pilastro, successivamente vanno inserite le rosette copri fori.

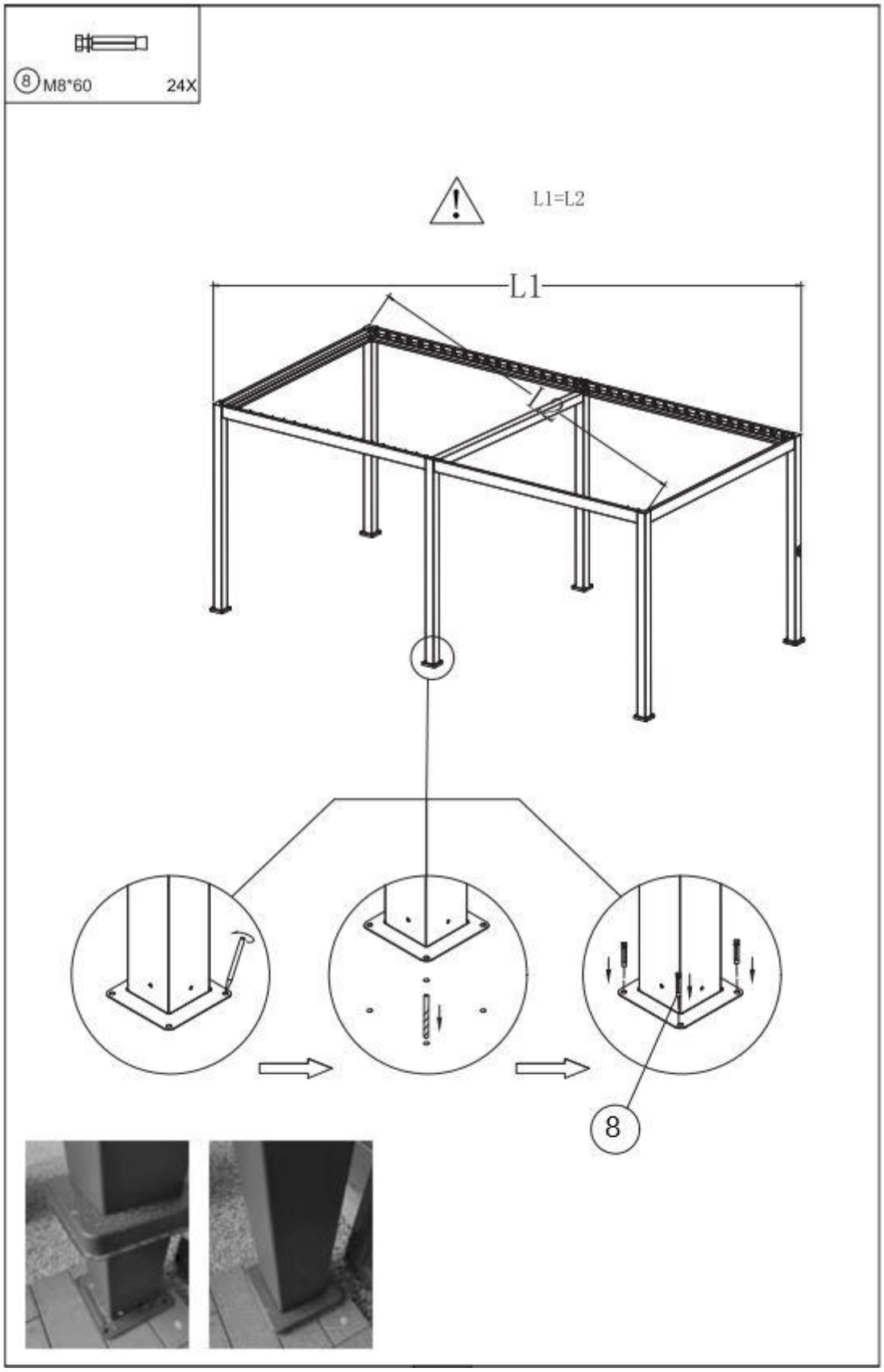

<24> Agganciare 2 barre di connessione (E) alle estremità della copertura, come in figura utilizzando 8 viti (9).

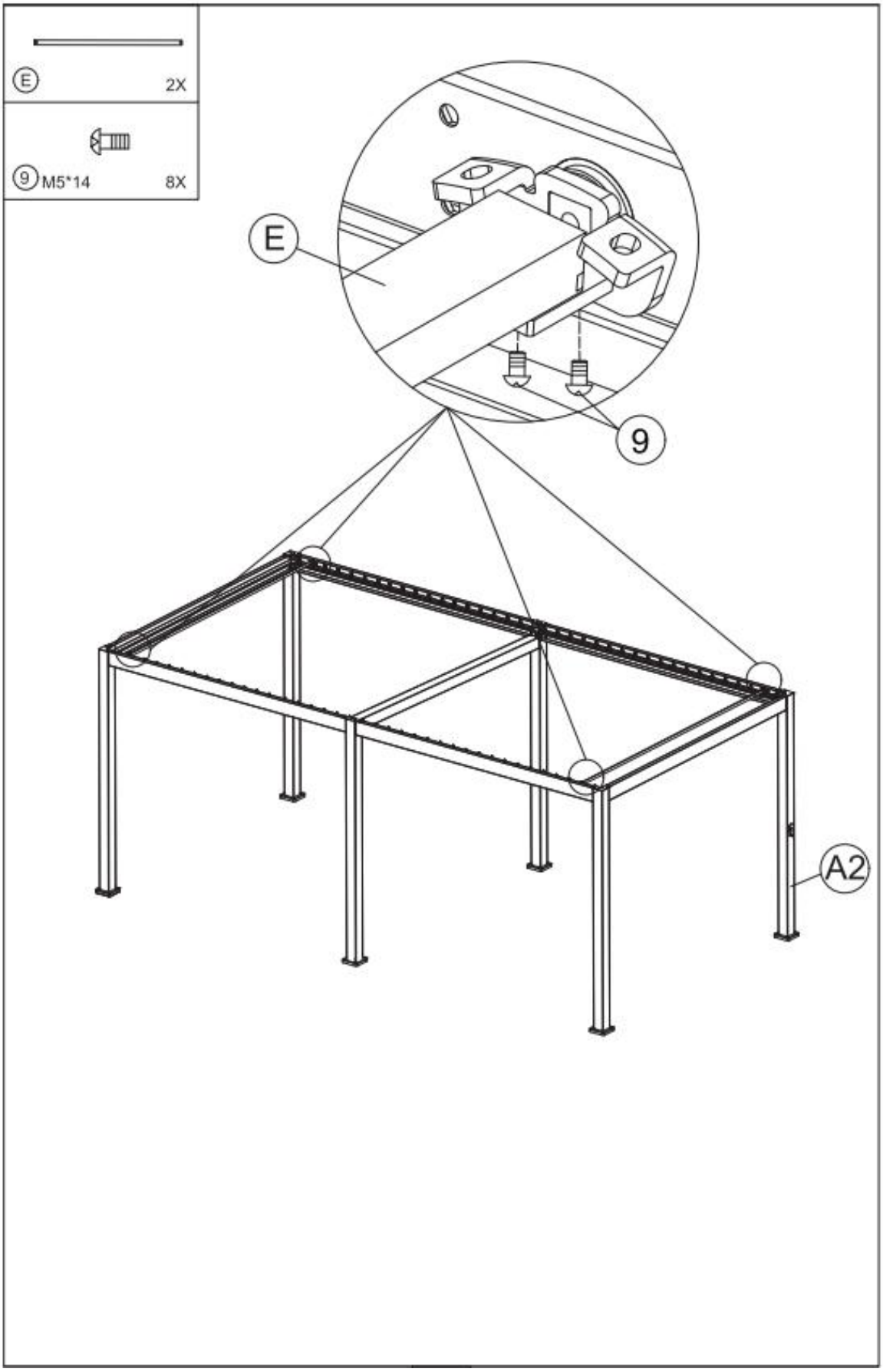

<25> Montare la prima lamella (D) all’estremità opposta rispetto al montante (A2) come da figura. Per essere fissata la lamella necessita di 4 pezzi di viti (10) e 4 dadi (12), due per ciascun lato, da fissare con la chiave a bussola angolata (14).

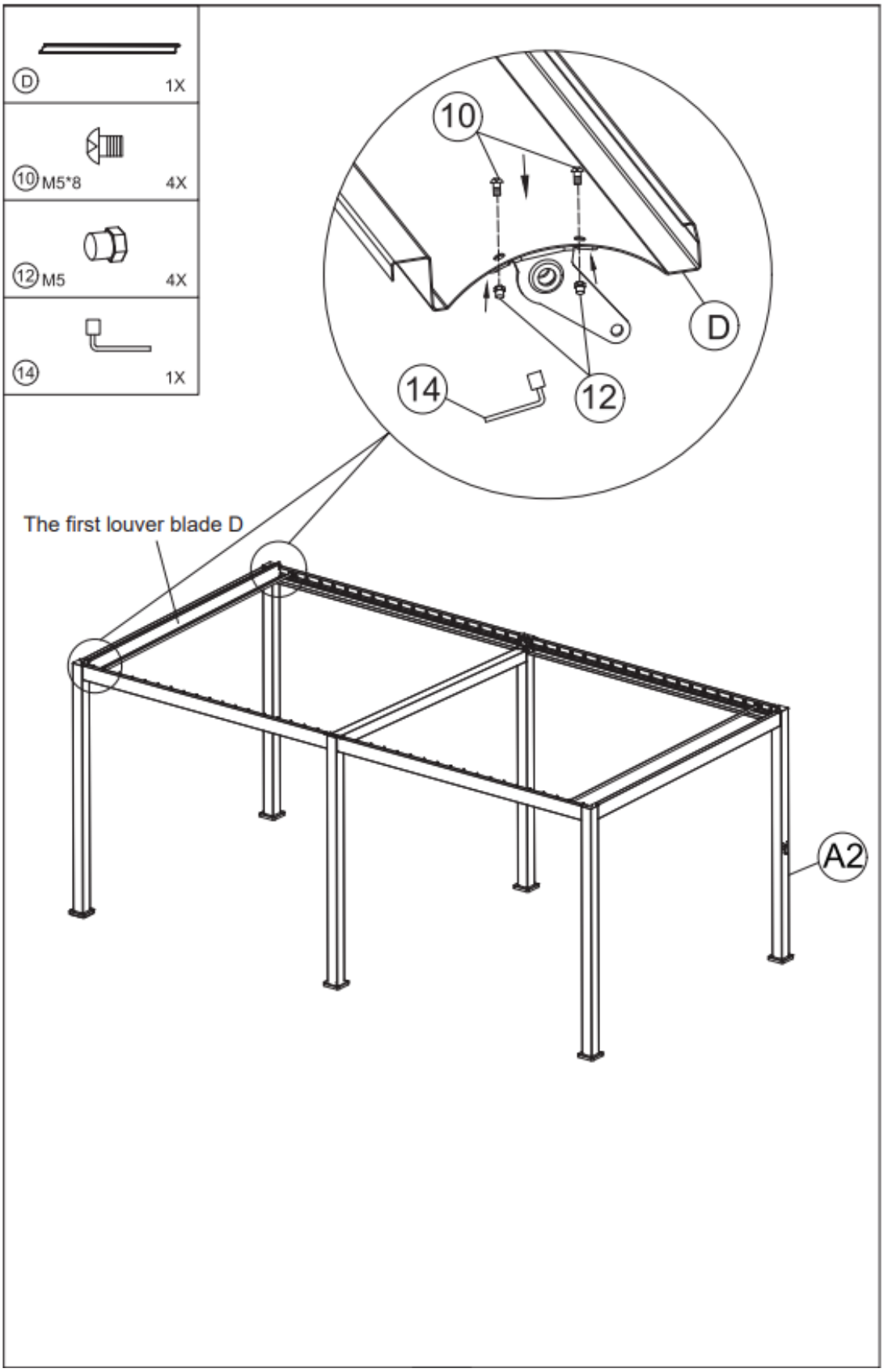

<26> Montare la seconda lamella (D) accanto alla prima lamella montata al punto <25>. Per essere fissata la lamella necessita di 4 pezzi di viti (11) e 4 dadi (12), due per ciascun lato, da fissare con la chiave a bussola angolata (14).

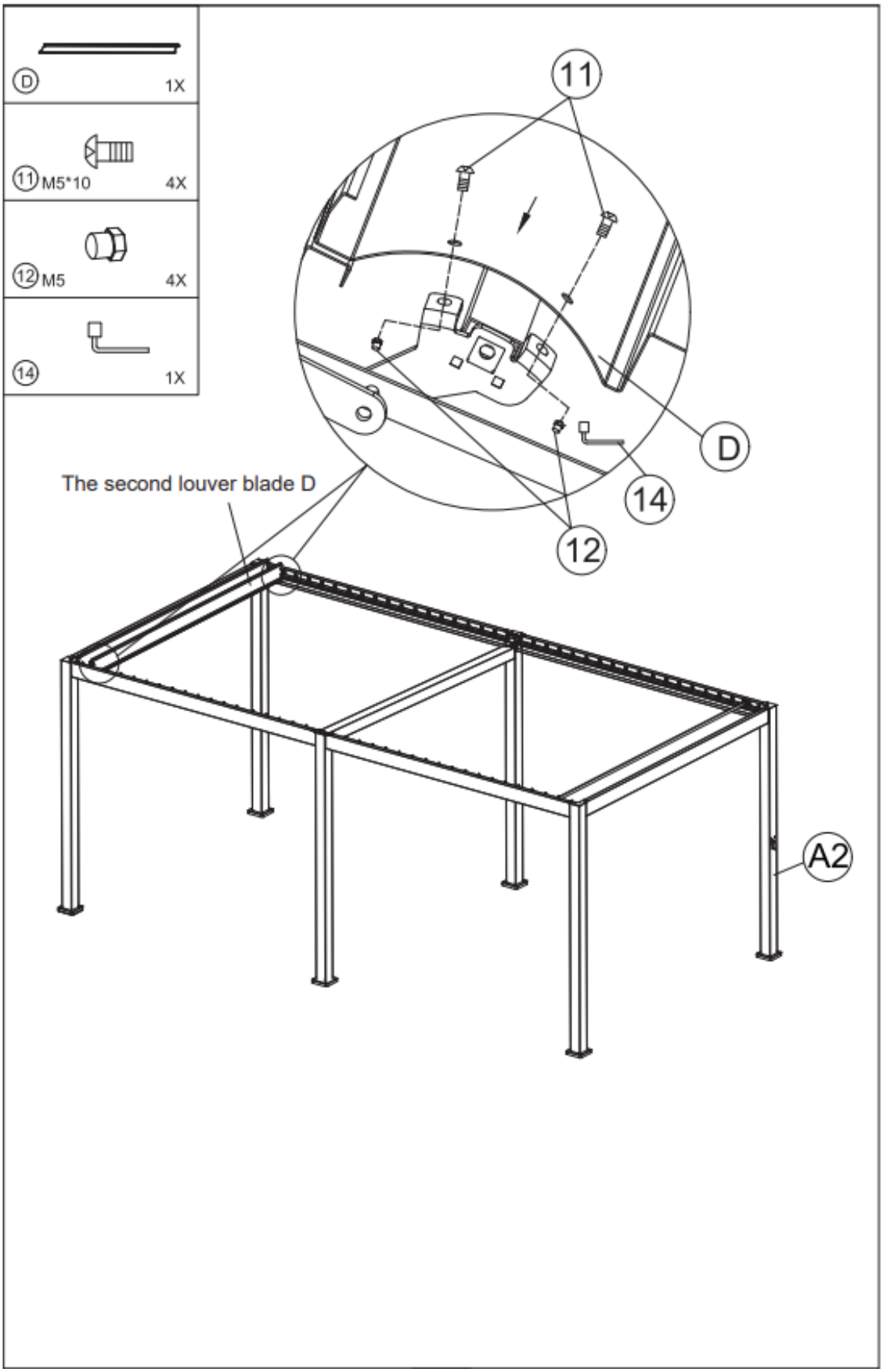

<27> Montare le lamelle dalla 3 alla 36, come da figura. Ogni lamella necessita di 4 pezzi di viti (10) e 4 dadi (12), due per ciascun lato per un totale di 136 viti (10) e 136 dadi (12), da fissare con la chiave a bussola angolata (14).

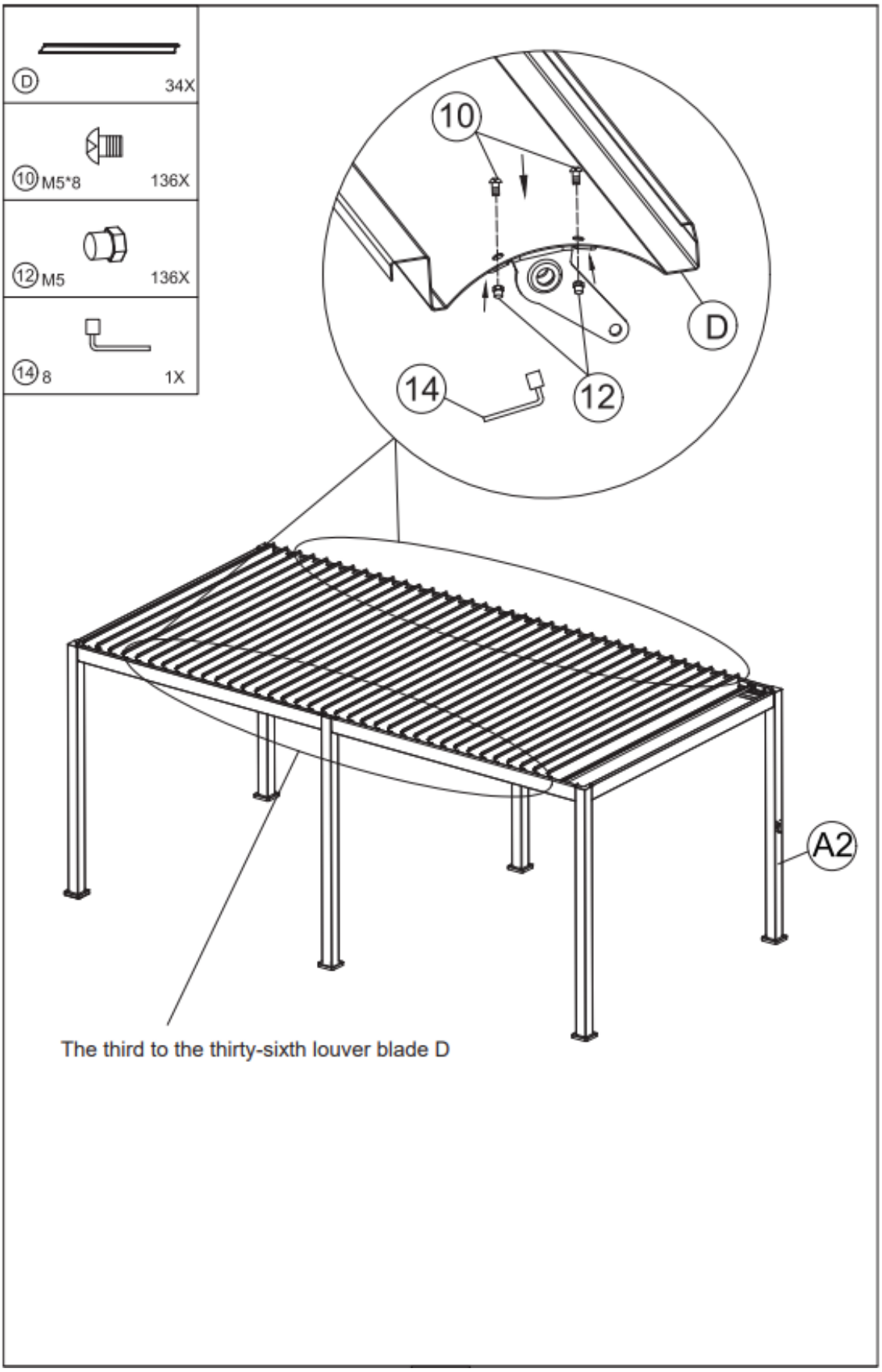

<28> Montare ora la lamella n° 37, fissandola con 4 pezzi di viti (11) e 4 dadi (12), due per ciascun lato, da fissare con la chiave a bussola angolata (14).

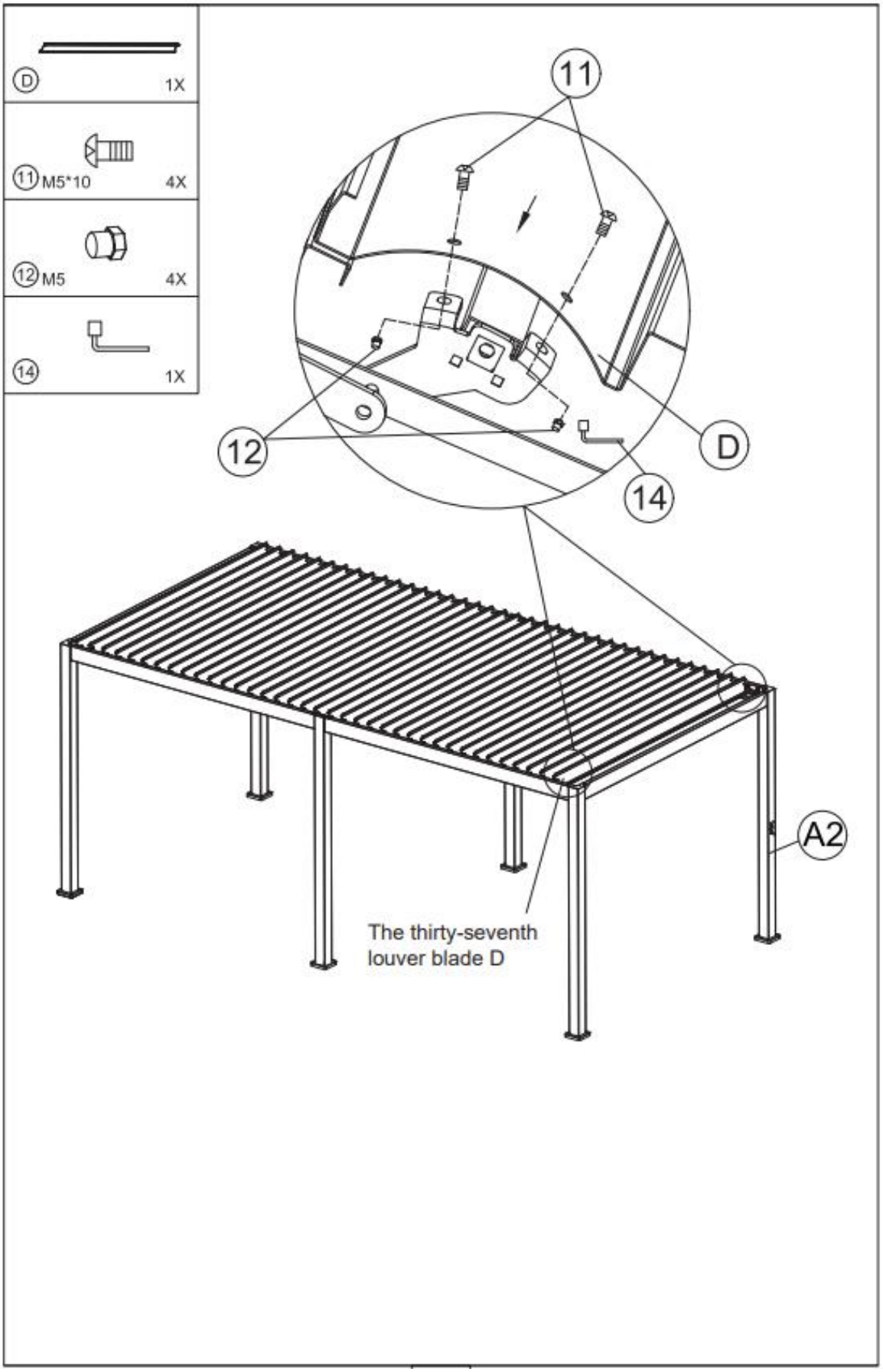

<29> Montare ora la lamella n° 38, per questa ultima lamella si utilizzano 4 viti (10) e 4 dadi (12), due per ciascun lato, da fissare con la chiave a bussola angolata (14).

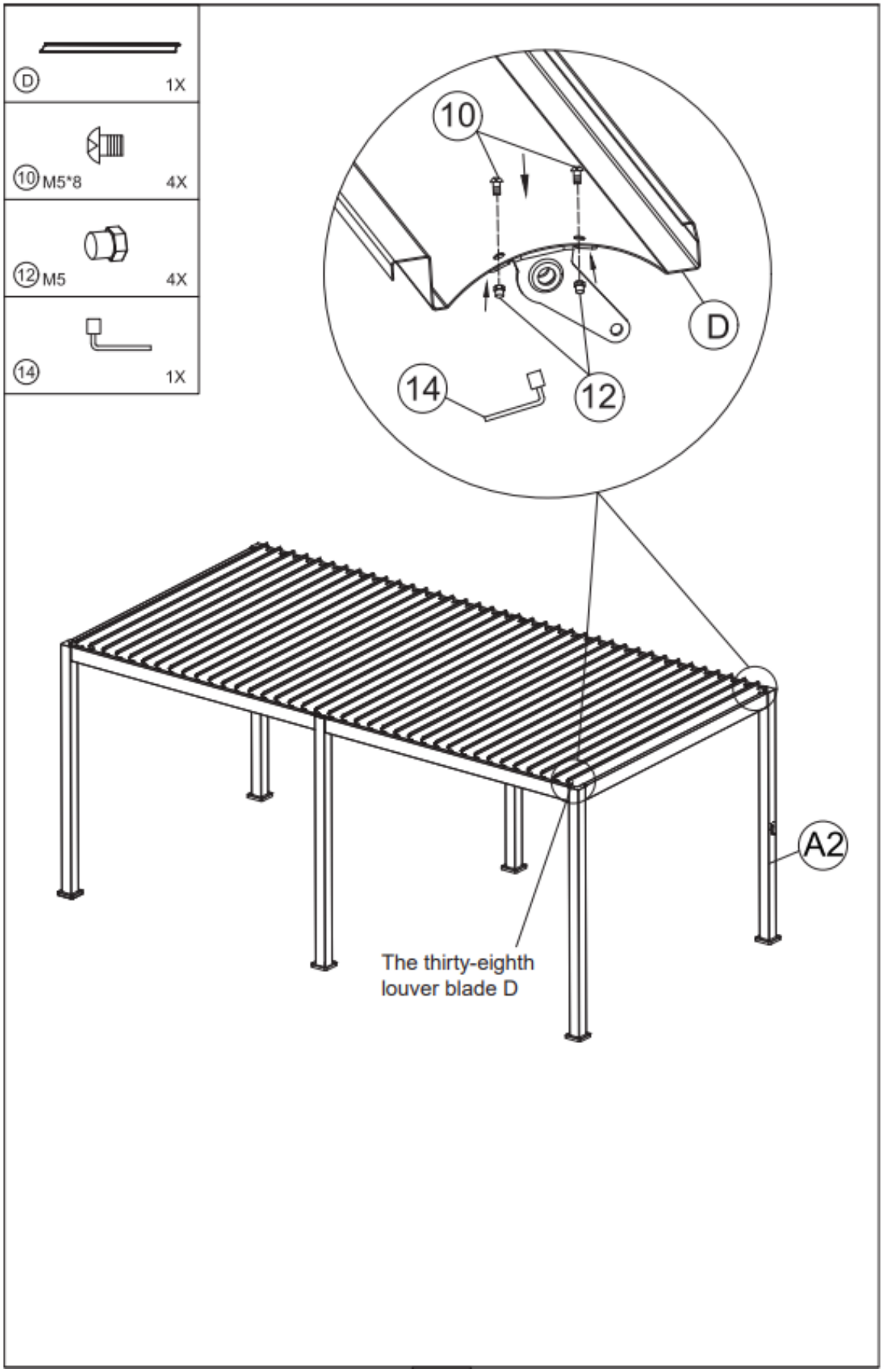

ISTRUZIONI D'USO

Posizionandosi di fronte alla manovella del montante A2, ruotarla in senso antiorario per aprire le lamelle superiori. Ruotarla invece in senso orario per chiudere le lamelle superiori.

Posizionandosi di fronte alla manovella del montante A3, ruotarla in senso orario per aprire le lamelle superiori. Ruotarla invece in senso antiorario per chiudere le lamelle superiori.

Una volta che le lamelle del tetto sono state chiuse, evitare di sforzare ulteriormente le manovelle, al fine di non danneggiare il meccanismo interno. La garanzia non copre eventuali danni a ciò dovuti.

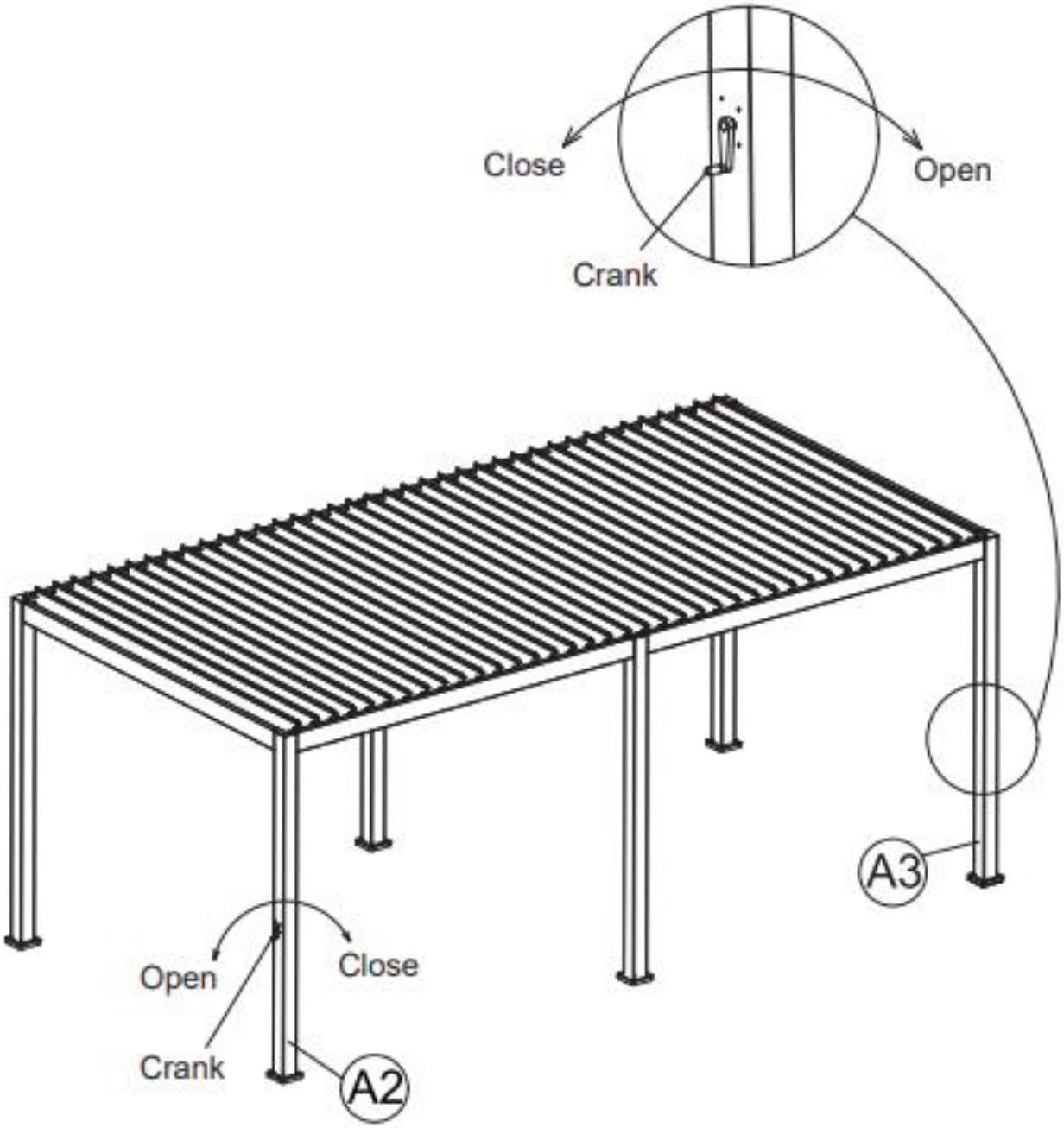

FUNZIONE OMBREGGIANTE

REGOLA LUCE

REGOLA VENTO

CONTROLLO TEMPERATURA

RESISTENTE AI RAGGI UV

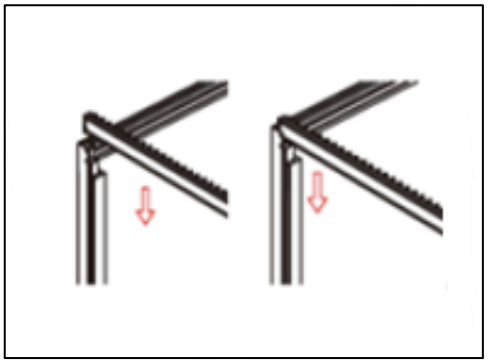

INSTALLAZIONE FACILE

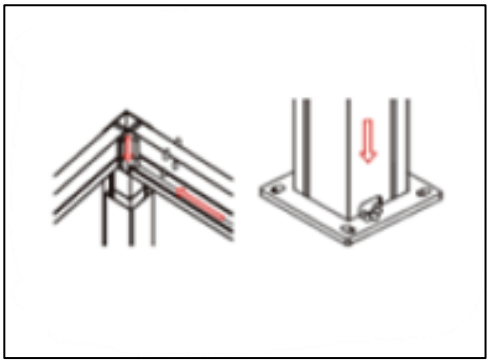

GRONDAIA INVISIBILE CHE PORTA L'ACQUA VERSO I FORI DI SCOLO

PERGOLE BIOCLIMATICHE

Applicazione della norma armonizzata EN 13561:2015: “Chiusure oscuranti requisiti prestazionali compresa la sicurezza” come da DOP 02/25 emesso da Eurobrico Spa.

Prodotto importato da:
EUROBRICO SPA
VIA DELLA STAZIONE 100
38059 CASTEL IVANO (TN)
www.eurobrico.com
PUC: https://rebrand.ly/SicurezzaEB

Made in China