ISTRUZIONI DI MONTAGGIO
ASSEMBLY INSTRUCTIONS

Art.
F70/ECO

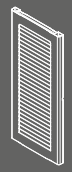

Art.
P70/ECO

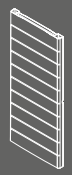

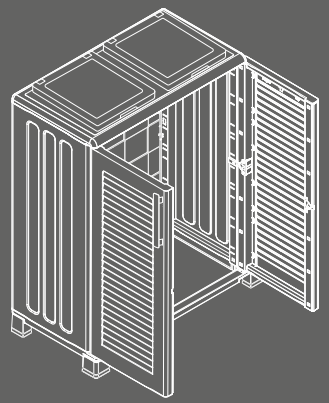

Art Plast S.p.A.
Viale Papiniano, 44
20123 MILANO - IT

artplast.it

Componenti di montaggio
Assembly parts

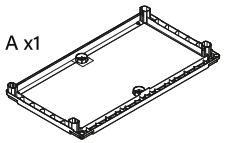
A x1

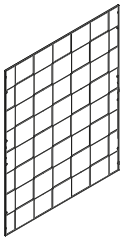
D x1

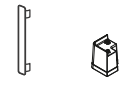
O x2


S x4


T x2

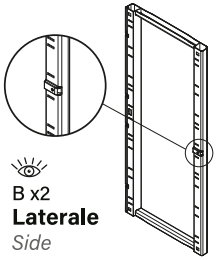
B x2
Laterale
Side


G x2
Anta
Door


C x2


M x2


P x24


E4 x2

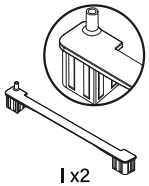
I x2


E3 x2


E2 x2

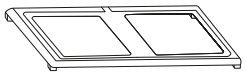
E1 x1

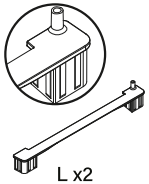
L x2

1

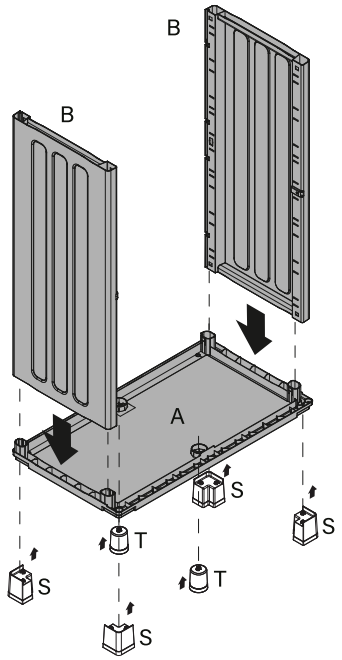

2

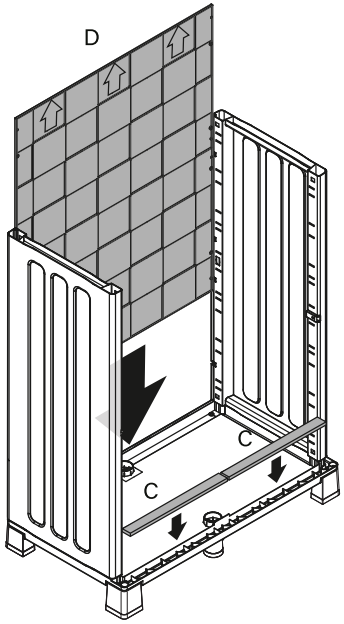

3

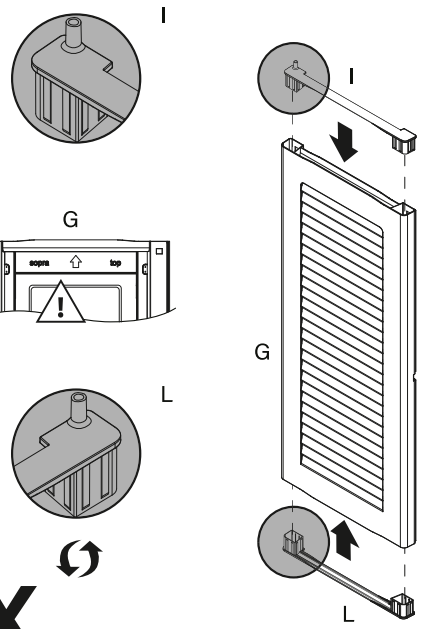

SX

4

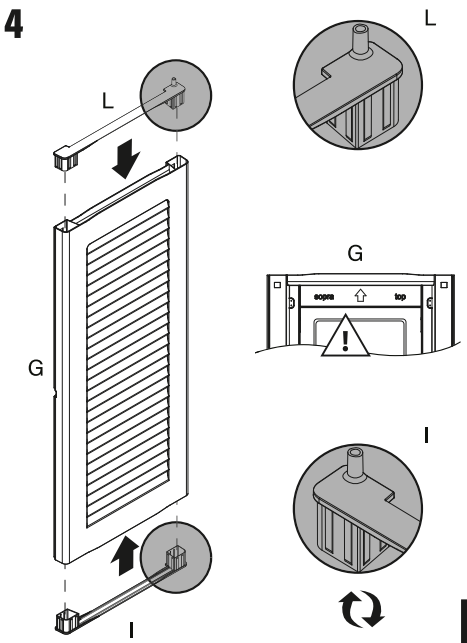

DX

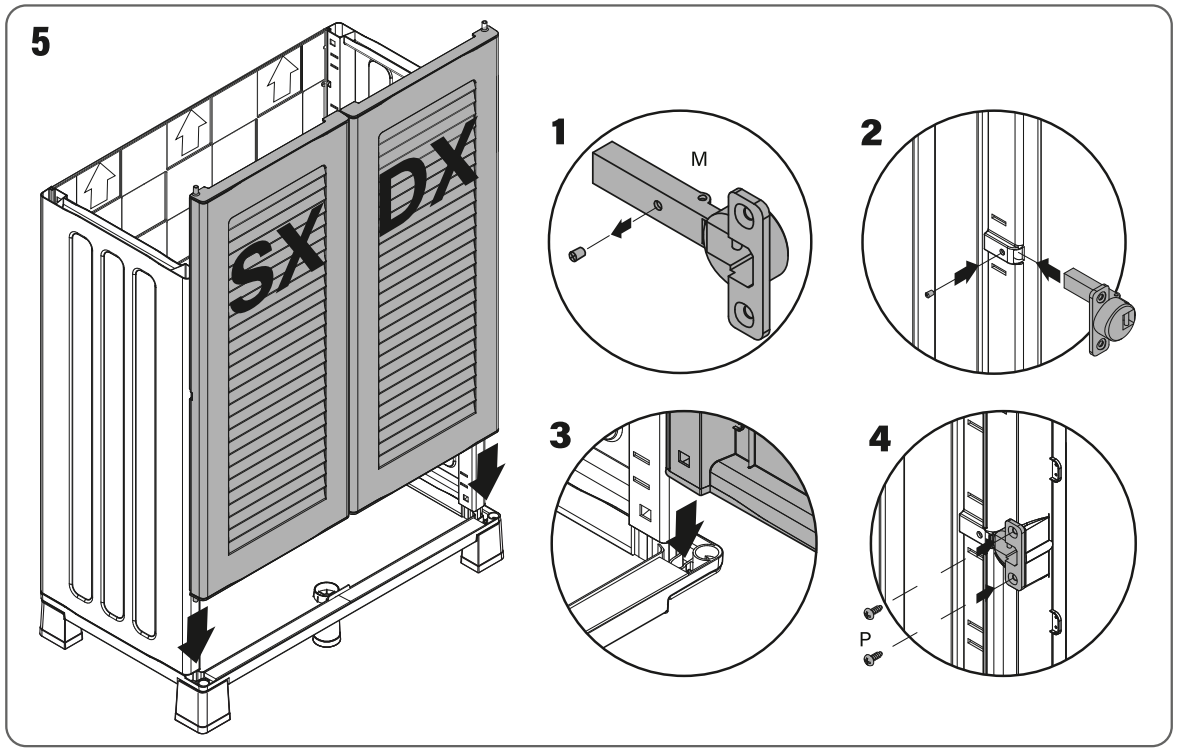

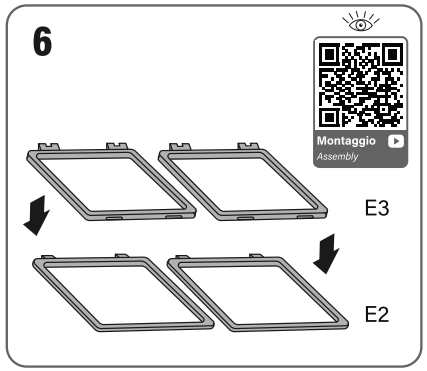

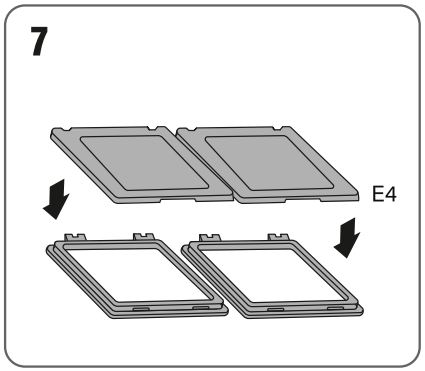

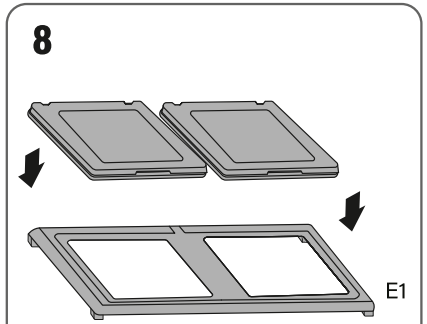

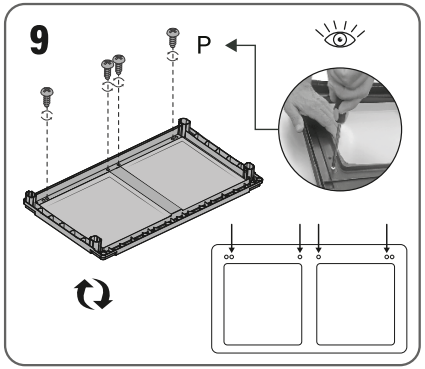

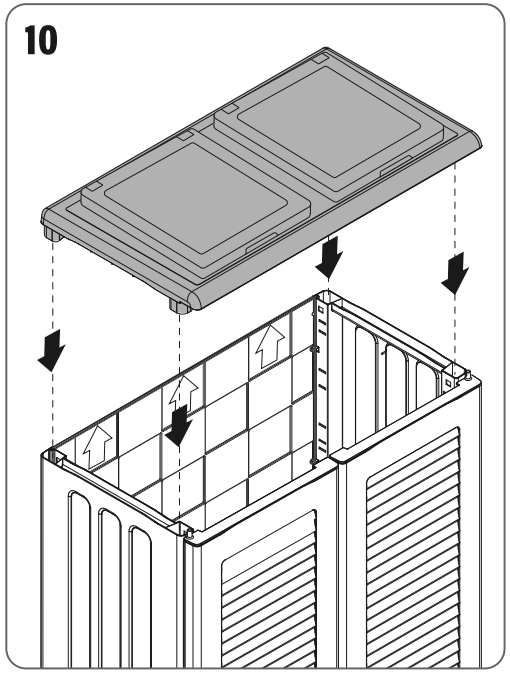

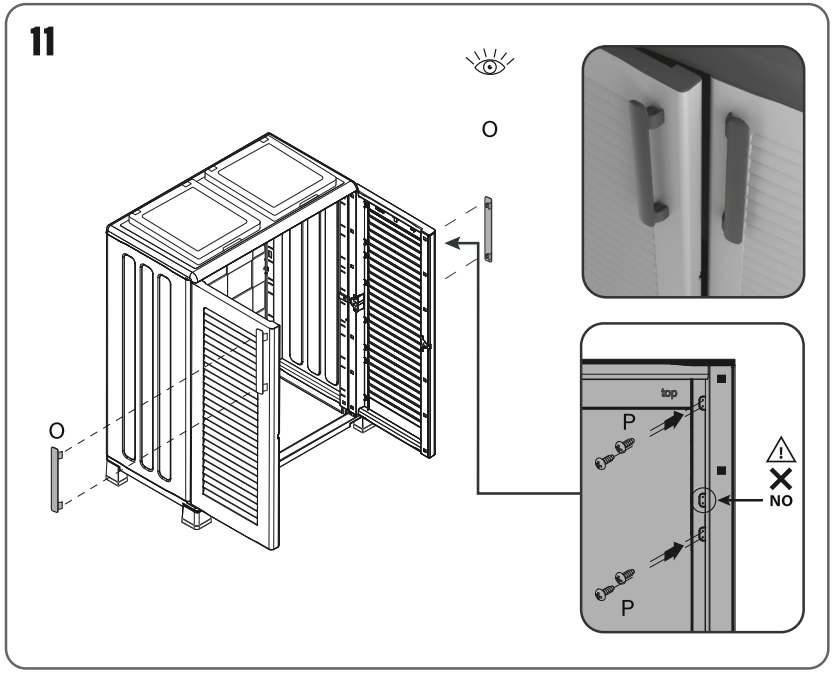

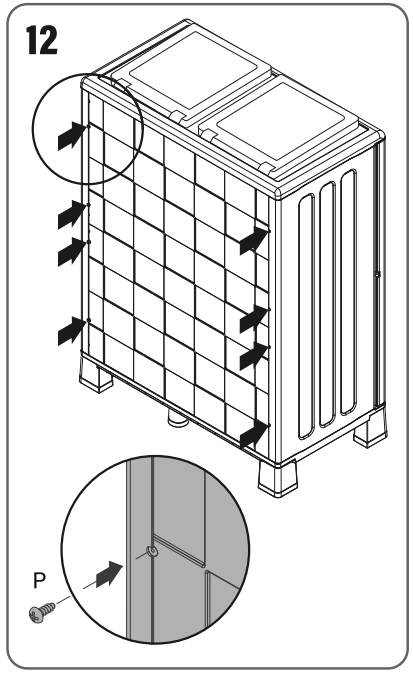

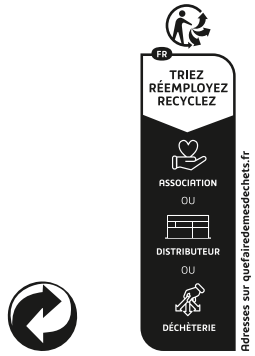

RACCOLTA DIFFERENZIATA

Verifica le disposizioni del tuo comune.



