Manuale d’uso

LAVATRICE

Prima di procedere con l’installazione, leggere attentamente queste istruzioni. Un’attenta consultazione faciliterà l’installazione e garantirà che la lavatrice venga installata in modo corretto e sicuro. Conservare questo manuale in un luogo accessibile, vicino all’apparecchio, per eventuali consultazioni future.

DSW61026SM18A1

Rev. 17062025

Etichetta Ambientale Digitale

www.dayahome.it
help@consumerspa.it

INDICE

Informazioni di sicurezza 4
- Avvertenze generali di sicurezza 4
- Avvertenze relative al trasporto e al luogo di installazione 5
- Avvertenze per installazioni critiche 6
- Precauzioni per l'installazione 7

Importanti avvertenze per l'uso 8
Avvertenza d'uso 9
Precauzioni per l'uso 9
Smaltimento RAEE 10
Introduzione 11
- Indice delle parti 11
- Accessori inclusi 11

Scelta del luogo di installazione 12
- Collegamento elettrico 12

Disimballaggio e rimozione dei bulloni di trasporto 13
Installazione 14
- Livellamento 14
- Controllo diagonale 14
- Collegamento idrico 14

Collegamento del tubo di scarico 16
- Sopra il bordo di un lavandino 16
- Nello scarico del lavandino 16
- In uno scarico a pozzetto 16

Come usare la lavatrice 17
- Cassetto detersivi 17
- Dosaggio del detersivo 17
- Pannello di controllo 18
- Risciacquo+ 19
- Sicurezza bambini 19

INDICE

Pulizia cestello 19
Primo utilizzo 20
Preparazione della biancheria 20
Suddividere il bucato 20
Descrizione dei programmi 21
Tabella dei programmi 23
Tabella dei simboli di lavaggio 24
Manutenzione 26
Pulizia della lavatrice 26
Pulizia delle parti esterne 26
Pulizia delle parti interne 26
Pulizia filtro nel tubo di carico 26
Pulizia cassetto detersivi 27
Pulizia del filtro della pompa di scarico 28
In caso di congelamento 29
Stoccaggio della lavatrice 29
Risoluzione dei problemi 30
Diagnostica 33
Dati tecnici 34
Scheda informativa 34
Nuova etichetta energetica 35
Conformità alle Direttive Europee 36
Garanzia convenzionale 37
Condizioni di garanzia 37
Condizioni di validità e durata 37
Oggetto della garanzia 38
Limitazioni ed esclusioni della garanzia 38

AVVERTENZE GENERALI DI SICUREZZA

PERICOLO: RISCHIO DI SCOSSA ELETTRICA, INCENDIO O LESIONI GRAVI

- Prima di utilizzare la nuova lavatrice Daya, leggere attentamente questo manuale per conoscerne le caratteristiche e le funzioni. Un uso corretto garantisce sicurezza ed efficienza.

PERICOLO: RISCHIO DI LESIONI PER I GRUPPI VULNERABILI

- Questo apparecchio non è destinato all'uso da parte di persone con capacità fisiche, sensoriali o mentali ridotte (inclusi i bambini) o prive di esperienza, a meno che non abbiano ricevuto istruzioni adeguate da una persona responsabile.
- I bambini di età superiore agli 8 anni possono utilizzare l'apparecchio solo sotto supervisione o dopo aver ricevuto istruzioni specifiche.

PERICOLO: RISCHIO DI SOFFOCAMENTO E INCIDENTI DOMESTICI

- Non permettere ai bambini di giocare con l'apparecchio.
- Non lasciare la porta della lavatrice aperta: i bambini potrebbero entrarvi accidentalmente.

AVVERTENZA: RISCHIO DI MALFUNZIONAMENTO E DANNI ALL'APPARECCHIO

- Le avvertenze non coprono tutte le situazioni. Utilizzare l'apparecchio con buon senso.
- Poiché il manuale copre diversi modelli, alcune caratteristiche potrebbero variare. In caso di dubbi, contattare il Centro Assistenza o visitare il sito www.dayahome.it.

ATTENZIONE: RISCHIO DI DANNI MINORI E USO NON CORRETTO

- Non urtare accidentalmente la lavatrice durante il carico/scarico.
- Seguire le istruzioni per garantire prestazioni ottimali nel tempo.

AVVERTENZE RELATIVE AL TRASPORTO E AL LUOGO DI INSTALLAZIONE

PERICOLO: RISCHIO DI SCOSSA ELETTRICA O LESIONI DURANTE IL TRASPORTO

- Durante il trasporto o il posizionamento, non sollevare la lavatrice afferrandola per la manopola o lo sportello.
- Utilizzare solo i punti di presa indicati.

AVVERTENZA: RISCHIO DI DANNEGGIAMENTO DELL'APPARECCHIO

- Trasportare l'apparecchio in posizione verticale.
- Rimuovere i blocchi di trasporto prima dell'uso.
- Non inclinare la lavatrice oltre 45°.

ATTENZIONE: POSIZIONAMENTO SICURO

- Installare la lavatrice lontano da fonti di calore, umidità e dalla luce solare diretta.
- Evitare l'accumulo di polvere e garantire stabilità per evitare vibrazioni.

ISTRUZIONI PREVENTIVE:

- Dopo il trasporto, lasciare riposare l'apparecchio per almeno 2 ore prima del collegamento elettrico e idrico.

AVVERTENZE PER INSTALLAZIONI CRITICHE

PERICOLO: RISCHIO DI SCOSSA ELETTRICA O INCENDIO

- Non installare la lavatrice in ambienti umidi non protetti o all'esterno.
- Collegare la lavatrice a una presa con messa a terra conforme alle normative vigenti.

AVVERTENZA: RISCHIO DI DANNI AL CAVO DI ALIMENTAZIONE

- Non utilizzare cavi danneggiati.
- Non piegare, torcere o schiacciare il cavo.
- Assicurarsi che il cavo non venga intrappolato dietro l'apparecchio.

ATTENZIONE: USO CORRETTO DELLA SPINA E DELLA PRESA

- Inserire la spina nella presa con il cavo rivolto verso il basso.
- Assicurarsi che sia facilmente accessibile dopo l'installazione.

PERICOLO: RISCHIO DI SOFFOCAMENTO PER I BAMBINI

- Tenere i materiali di imballaggio lontano dalla portata dei bambini.
- Non permettere ai bambini di giocare con i componenti smontati o i fermi del cestell

ISTRUZIONI DI EMERGENZA

- In caso di fumo, odore di bruciato o rumori anomali, scollegare immediatamente la spina e contattare l'assistenza.
- Non tentare di riparare la lavatrice autonomamente.

PRECAUZIONI PER L'INSTALLAZIONE

PERICOLO: RISCHIO DI SCOSSA ELETTRICA, INCENDIO O ESPLOSIONE

- Installare la lavatrice su una superficie piana, stabile, antiscivolo e in grado di sopportarne il peso.

AVVERTENZA: RISCHIO DI MALFUNZIONAMENTO PER SCARSA VENTILAZIONE

- Mantenere libere le griglie posteriori e i lati dell'apparecchio.
- Garantire uno spazio minimo attorno alla lavatrice per evitare surriscaldamenti.

ATTENZIONE: USO CORRETTO DOPO L'INSTALLAZIONE

- Dopo l'installazione, effettuare un lavaggio a vuoto con detersivo per pulire eventuali residui prima del primo utilizzo.

IMPORTANTI AVVERTENZE PER L'USO

PERICOLO: RISCHIO DI SCOSSA ELETTRICA

- Non toccare la spina con le mani bagnate.
- Non introdurre mani, oggetti metallici o strumenti nello sportello o nelle fessure.

PERICOLO: RISCHIO DI INCENDIO O ESPLOSIONE

- Non lavare capi trattati con benzina, solventi, alcol o prodotti infiammabili.
- Non usare la lavatrice in presenza di vapori infiammabili.

PERICOLO: RISCHIO DI SOFFOCAMENTO E LESIONI PER I BAMBINI

- Non permettere ai bambini di giocare con lo sportello.
- Tenere le dita lontano dalla chiusura durante l'avvio del ciclo.

PERICOLO: RISCHIO DI INCENDIO DA COMPONENTI ELETTRICI

- Verificare che la spina sia ben inserita nella presa.
- Usare solo prese conformi e protette da interruttori differenziali (salvavita).

ATTENZIONE: MANUTENZIONE DEL SISTEMA DI ILLUMINAZIONE (SE PRESENTE)

- Qualsiasi manutenzione del sistema di illuminazione interno (es. LED nel cestello) deve essere effettuata solo da personale qualificato.

AVVERTENZA D'USO

PERICOLO: RISCHIO DI SCOSSA O INCENDIO

- Non usare prolunghe o adattatori non idonei.
- Non aprire lo sportello durante il funzionamento.

AVVERTENZA: RISCHIO DI MALFUNZIONAMENTO E DANNI

- Non sovraccaricare il cestello.
- Evitare l'uso di detersivi non idonei o in eccesso.
- Non lavare articoli non destinati all'uso in lavatrice.

PRECAUZIONE PER L'USO

AVVERTENZA: USO CORRETTO PER PRESTAZIONI OTTIMALI

- Distribuire il carico in modo uniforme.
- Rimuovere tempestivamente i capi al termine del ciclo per evitare cattivi odori.

ATTENZIONE: UMIDITÀ E CONDENSA

- Pulire regolarmente la guarnizione dell'oblò per evitare muffe.
- Lasciare lo sportello socchiuso dopo l'uso per favorire la ventilazione interna.

PERICOLO: RISCHIO DI SCOSSA O INCENDIO IN CASO DI CONTATTO CON L'ACQUA

- In caso di infiltrazione o allagamento, scollegare subito l'apparecchio e contattare l'assistenza tecnica autorizzata.

ATTENZIONE: RISCHIO DI LESIONI DURANTE LA MOVIMENTAZIONE

- Non spostare la lavatrice durante il funzionamento.
- Utilizzare maniglie o impugnature previste per evitare schiacciamenti o cadute.

SMALTIMENTO RAEE

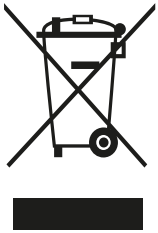

Il simbolo riportato sul prodotto, sugli accessori o sulla documentazione (un contenitore della spazzatura con ruote barrato da una croce con una banda nera sotto) indica che il prodotto e i relativi accessori elettronici (come caricabatterie, cuffie e cavi USB) non devono essere smaltiti come rifiuti urbani misti. Devono invece essere raccolti separatamente per consentirne il riutilizzo, il riciclaggio e altre forme di recupero, in conformità con la normativa vigente.

I rifiuti derivanti da apparecchiature elettriche ed elettroniche possono contenere sostanze nocive e pericolose che, se non gestite correttamente, costituiscono un pericolo per l'ambiente e la salute umana. L'utente ha un ruolo attivo nel ciclo di recupero e riciclaggio di tali rifiuti. Per evitare danni all'ambiente o alla salute causati da uno smaltimento improprio, si invita a separare il prodotto e i suoi accessori da altri tipi di rifiuti e a conferirli presso i sistemi di ritiro e raccolta autorizzati, secondo le normative locali.

- **Utenti domestici:** È possibile consegnare gratuitamente l'apparecchiatura da smaltire al rivenditore al momento dell'acquisto di una nuova apparecchiatura equivalente. Inoltre, presso i rivenditori di elettronica con una superficie di vendita di almeno 400 m^2, è possibile consegnare gratuitamente, senza obbligo di acquisto, i dispositivi elettronici da smaltire di dimensioni inferiori a 25 cm.
- **Utenti professionali (imprese e professionisti):** Sono invitati a contattare il proprio fornitore per verificare i termini e le condizioni del contratto di acquisto. Questo prodotto e i relativi accessori elettronici non devono essere smaltiti insieme ad altri rifiuti commerciali.

INDICE DELLE PARTI

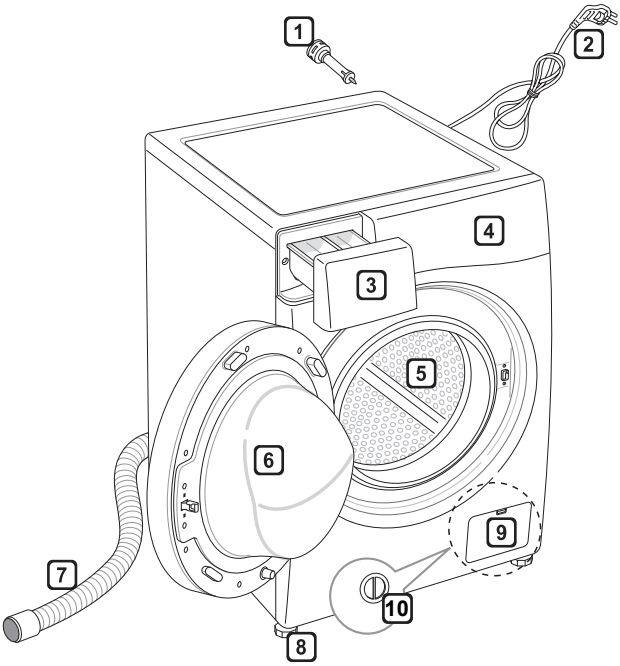

L'immagine sopra riportata ha solo scopo di mostrare i dettagli e potrebbe differire dall'estetica reale.

1. Bulloni per il trasporto
2. Cavo di alimentazione
3. Cassetto detersivi
4. Pannello di controllo
5. Cestello
6. Sportello
7. Tubo di scarico
8. Piedini regolabili
9. Sportello
10. Filtro della pompa di scarico

ACCESSORI INCLUSI

Tubo di carico acqua	Chiave inglese	Tappi per bulloni
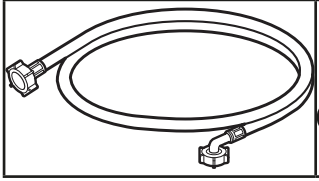	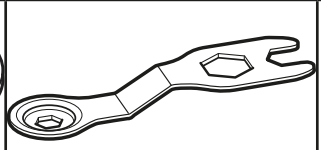	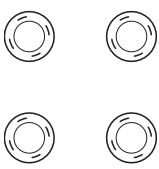

NOTA: i tappi dei bulloni da trasporto sono assemblati al corpo macchina della lavatrice, si prega di utilizzarli per coprire i fori presenti sul corpo macchina una volta rimossi i bulloni.

SCELTA DEL LUOGO DI INSTALLAZIONE

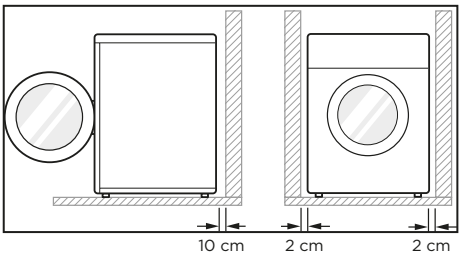

Prima di installare la lavatrice, assicurarsi che la posizione scelta:

1. Abbia una superficie solida e piana e sia priva di moquette, tappeti o altro materiale in grado di ostruire la ventilazione.
2. Sia lontana dalla luce solare diretta.
3. Abbia un'adeguata ventilazione.
4. Non sia esposta a temperature di congelamento (inferiori a 0°C).
5. Sia lontana da fonti di calore quali petrolio o gas.
6. Abbia uno spazio sufficiente per non comprimere il cavo di alimentazione

Inclinazione del pavimento:
la massima inclinazione del pavimento consentita sotto la lavatrice è di 1 grado.

Presa di corrente:
la presa di corrente deve trovarsi nel raggio di 1,5 m dalla lavatrice. Evitare di collegare altri elettrodomestici alla stessa presa.

Altre distanze da rispettare:
tra la parete e la parte posteriore: 10 cm; a destra e a sinistra: 2 cm.

Collegamento elettrico

1. Non utilizzare mai cavi di prolunga, prese multiple o adattatori.
2. Se l'apparecchio, la spina o il cavo di alimentazione sono danneggiati, contattare il servizio di assistenza autorizzato.
3. Collegare la macchina a una presa provvista di messa a terra in conformità alle normative vigenti.
4. La macchina deve essere posizionata in modo che la spina sia facilmente accessibile.
5. Ogni intervento di riparazione della lavatrice deve essere condotto da personale tecnico qualificato.
6. Interventi di riparazione effettuati da persone inesperte possono causare infortuni o malfunzionamenti seri. Rivolgersi al proprio centro di assistenza locale.
7. Non installare la lavatrice in locali dove la temperatura può scendere al di sotto del valore di congelamento. Tubi e condotti congelati possono rompersi o scoppiare per effetto della pressione.
8. L'affidabilità dell'unità di controllo elettronico può venire meno quando la temperatura assume valori inferiori al punto di congelamento.
9. Se l'elettrodomestico viene consegnato nei mesi invernali e la temperatura è inferiore al livello di congelamento: tenere la lavatrice per qualche ora alla temperatura del locale in cui si effettuerà l'installazione prima di metterla in opera.

DISIMBALLAGGIO E RIMOZIONE DEI BULLONI DI TRASPORTO

1. **Sollevare la lavatrice per rimuoverla dalla base di polistirolo.**
Dopo aver rimosso il cartone e il materiale di imballaggio, sollevare la lavatrice dalla sua base.
Se occorre appoggiare l'elettrodomestico su un fianco per rimuovere la base di cartone, proteggerlo lateralmente. Non appoggiare l'elettrodomestico sulla parte anteriore o posteriore.

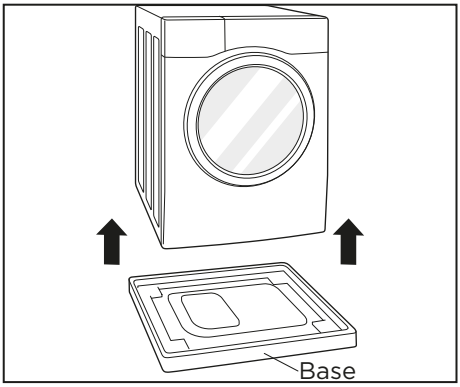

2. **Rimuovere i bulloni**
Partendo dai due bulloni di trasporto inferiori, utilizzare la chiave (in dotazione) per allentare tutti i bulloni per il trasporto ruotandoli in senso antiorario. Togliere i bulloni muovendoli lievemente mentre vengono estratti.

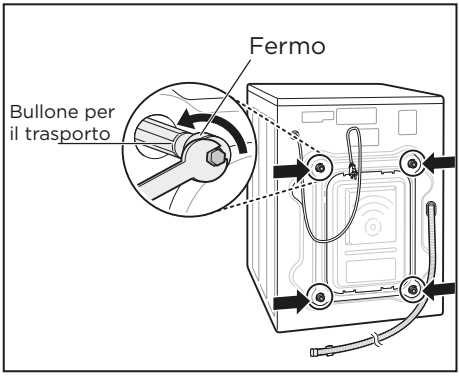

3. **Applicare i tappi dei fori**
Individuare i tappi dei fori inclusi nella confezione degli accessori o applicati alla parte posteriore della lavatrice.

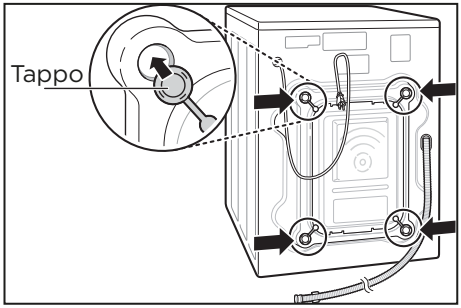

NOTA

Conservare i bulloni per utilizzi futuri. Per evitare danni ai componenti interni, NON trasportare l'elettrodomestico senza bulloni per il trasporto.
La mancata rimozione dei bulloni di trasporto provoca intense vibrazioni e rumori, che possono arrecare danni permanenti alla lavatrice.

Livellamento

L'installazione e il livellamento appropriati della lavatrice garantiscono un funzionamento duraturo, regolare e affidabile.
La lavatrice deve essere installata in posizione orizzontale stabile.
Non deve ondeggiare da un angolo all'altro sotto carico.

Se il pavimento è irregolare, ruotare il piedino regolabile (senza inserire pezzi di legno o altri materiali sotto il piedino). Accertarsi che tutti e quattro i piedini siano stabili e appoggiati al pavimento, e controllare con una livella a bolla che l'elettrodomestico sia perfettamente a livello.
Quando l'elettrodomestico è a livello, stringere i controdadi avvitandoli verso la base dell'elettrodomestico. È necessario stringere tutti i dadi.

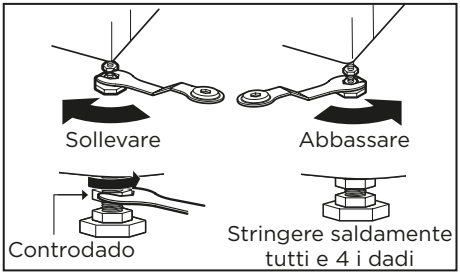

Controllo diagonale
Quando si preme sui bordi della piastra superiore in senso diagonale, l'elettrodomestico non deve sollevarsi né abbassarsi (controllare entrambe le direzioni). Spingendo la piastra superiore in senso diagonale, se l'elettrodomestico dondola occorre regolare nuovamente il piedino.

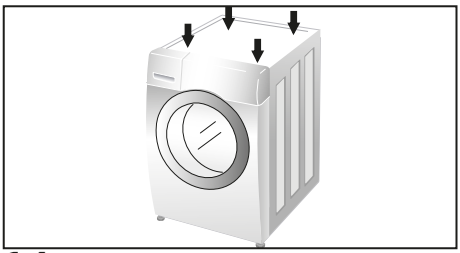

Collegamento idrico

La pressione di alimentazione dell'acqua deve essere compresa tra 30 kPa e 1000 kPa.
Evitare di deformare o torcere il tubo di alimentazione quando lo si collega alla valvola.
Se la pressione idrica è superiore a 1000 kPa, è necessario installare un dispositivo di decompressione.
Controllare periodicamente le condizioni del tubo sostituendolo se necessario.

NOTA
Utilizzare un rubinetto comune per il collegamento idrico.



INSTALLAZIONE

1. Controllo integrità

Controllare l'integrità delle guarnizioni presenti nel tubo flessibile di alimentazione dell'acqua.

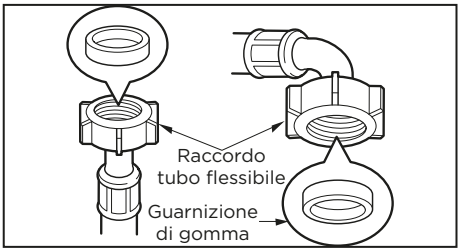

2. Collegare il tubo dell'acqua

Avvitare il connettore del tubo flessibile al rubinetto di alimentazione idrica.

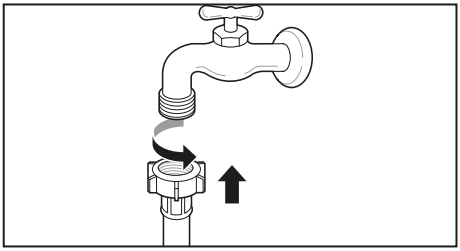

3. Controllo del flusso

Aprire il rubinetto per espellere eventuali corpi estranei (sporcizia, sabbia, segatura ecc.) presenti nella rete idrica. Far scorrere l'acqua in un secchio.

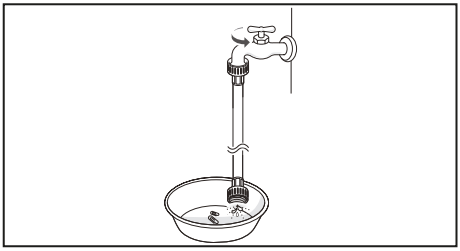

4. Collegare il tubo alla lavatrice

Assicurarsi che il tubo non sia piegato o schiacciato.

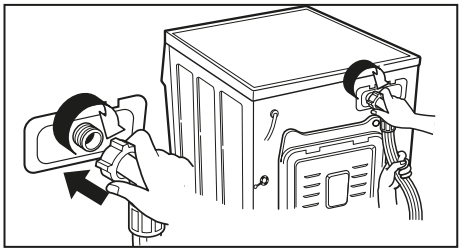

NOTA

Controllare l'impermeabilità dei collegamenti idrici della macchina aprendo completamente il rubinetto. In caso di perdite d'acqua, ripetere la sequenza dal principio.

COLLEGAMENTO DEL TUBO DI SCARICO

Il tubo di scarico deve essere collocato ad un' almeno 1 metro di altezza dal pavimento, altrimenti l'acqua nell'elettrodomestico potrebbe non scaricarsi o potrebbe scaricarsi troppo lentamente.
Un fissaggio accurato del tubo di scarico previene danni al pavimento dovuti alle perdite d'acqua.
Se il tubo di scarico è troppo lungo evitare di infilarlo nella lavatrice per non causare una rumorosità eccessiva.

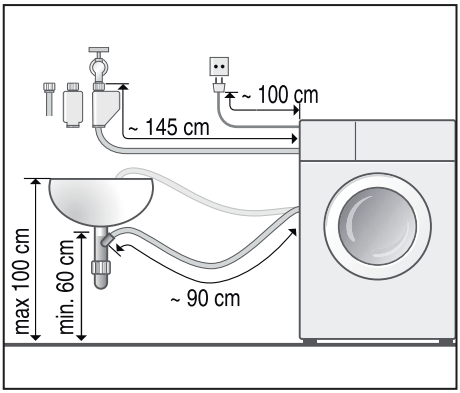

Sopra il bordo di un lavandino
Il tubo di scarico deve essere posizionato a un'altezza compresa tra i 60 e i 90 cm. Per evitare che il tubo di scarico si pieghi eccessivamente, utilizzare una guida di plastica. Assicurare la guida alla parete mediante un gancio, oppure al rubinetto con un laccio per impedire lo spostamento del tubo di scarico.

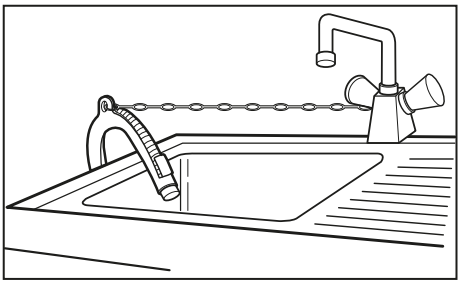

Nello scarico del lavandino
Il tubo di scarico deve essere posto sopra il sifone del lavandino in modo tale che il terminale del tubo si trovi ad almeno 60 cm da terra.
Assicurare il punto di raccordo con una fascetta stringitubo, Ø 24–40 mm (reperibile nei negozi specializzati).

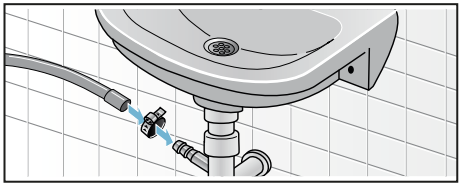

In uno scarico a pozzetto
E' consigliabile utilizzare una tubazione verticale alta 65 cm. La lunghezza deve essere compresa tra 60 e 90 cm. Per evitare che il tubo di scarico si pieghi eccessivamente, utilizzare una guida di plastica. Utilizzando delle fascette, fissare il tubo di scarico al pozzetto per bloccare il tubo in posizione.
La tubazione verticale deve avere:
- un diametro minimo di 5 cm
- una capacità di scarico minima di 60 litri al minuto.

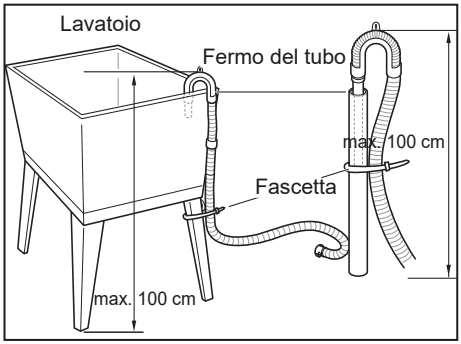

Cassetto detersivi

Il cassetto della lavatrice è dotato di tre scomparti: quello a sinistra per il lavaggio principale, quello centrale per l'ammorbidente e quello a destra per il prelavaggio.

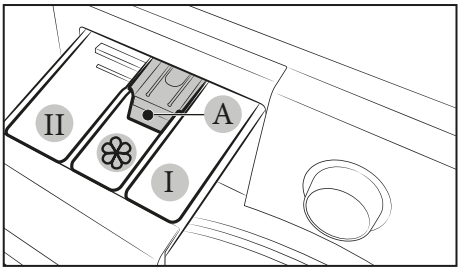

I Scomparto prelavaggio

- Detersivo per il prelavaggio

Utilizzare questo scomparto solo in presenza di biancheria molto sporca.

Se si utilizza questo scomparto, introdurre un detersivo in polvere per il lavaggio principale, in modo che rimanga nella vaschetta fino al momento richiesto.

II Scomparto lavaggio principale:

- Detersivo per il lavaggio principale
- Candeggina e/o smacchiatore
- Anticalcare

Scomparto ammorbidente:

- Ammorbidente
- Amido liquido

Versare l'ammorbidente o la soluzione inamidante senza superare il livello massimo (A). Un riempimento eccessivo può causare la distribuzione precoce dell'ammorbidente con il rischio di macchiare i capi.

Dosaggio del detersivo

- Dosare il detersivo attenendosi alle istruzioni del produttore e sceglierlo il base al tipo, al colore, al livello di sporcizia del tessuto e alla temperatura di lavaggio.
- Se si utilizza troppo detersivo, si produce troppa schiuma che pregiudica la qualità del lavaggio o causa sovraccarico al motore.
- Se si desidera utilizzare un detersivo liquido, attenersi alle istruzioni fornite dal produttore.
- È possibile versare il detersivo direttamente nel cassetto principale, se si intende avviare il ciclo immediatamente.
- Se viene prodotta troppa schiuma, ridurre la quantità di detersivo.
- La quantità di detersivo deve essere adeguata alla temperatura e alla durezza dell'acqua, al peso del carico e al livello di sporcizia dei capi.
- Controllare le etichette dei capi prima di scegliere il detersivo e la temperatura dell'acqua.

NOTA

Per evitare l'otturazione della vaschetta, i detersivi concentrati o molto densi (ammorbidenti o detergenti) devono essere diluiti in acqua prima di essere versati.

PANNELLO DI CONTROLLO

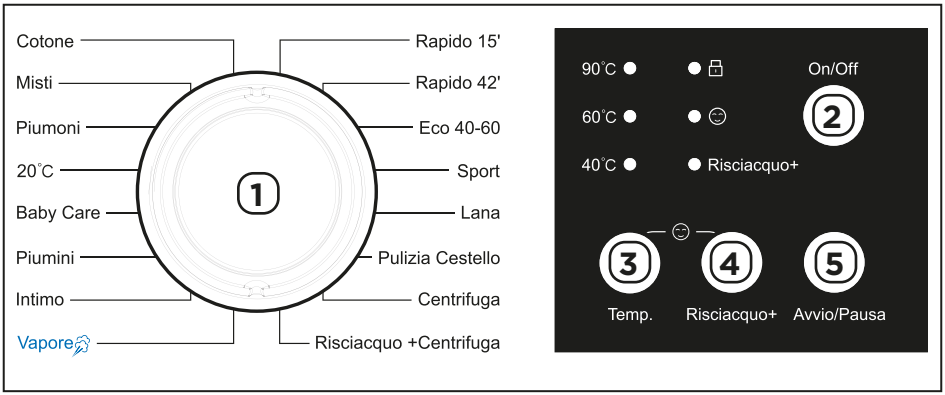

1 Manopola dei programmi

Ruotare la manopola per selezionare il programma desiderato

2 Accensione

Premere per accendere o spegnere la lavatrice.

3 Temperatura di lavaggio

Consente di impostare la temperatura di lavaggio per il programma selezionato. Premere il tasto finché si accende la spia della temperatura desiderata. Per effettuare un ciclo di lavaggio a freddo, premere ripetutamente il tasto fino a quando nessuna spia rimane accesa.

4 Opzione Risciacquo+

Favorisce l'eliminazione dei residui di detersivo aggiungendo un ulteriore fase di risciacquo al ciclo di lavaggio.

5 Avvio/pausa

Premere per avviare o interrompere il funzionamento. **Nota: il programma può essere lasciato in pausa per un massimo di 10 minuti.** Dopo tale periodo la lavatrice si disattiva automaticamente ed è necessario riavviare il programma da capo.

Indicatori di stato

Queste spie offrono indicazioni relative alle funzioni attive e alle opzioni utilizzate.

Questa spia indica se è attivo il blocco dello sportello.

Questa spia indica se è attiva la sicurezza bambini con il blocco del pannello di controllo.

Funzioni aggiuntive

Risciacquo+

Favorisce l'eliminazione dei residui di detersivo prolungando la fase di risciacquo. Questa opzione è particolarmente consigliata in zone con acque dolci o per i capi indossati da neonati o da persone soggette ad allergie. L'opzione è disponibile solo per determinati programmi (consultare la tabella a pagina 18).

Per attivare o disattivare la funzione, premere il tasto corrispondente sul pannello di controllo.

Sicurezza bambini

La funzione "Blocco bambini" permette di bloccare i tasti in modo che il ciclo di lavaggio scelto non possa essere cambiato.

Per attivare o disattivare la funzione, premere e tenere premuti i tasti "Temperatura" e "Risciacquo+" per 3 secondi.

Quando la funzione "Blocco bambini" viene attivata, funziona solo il tasto di accensione. Il blocco rimane attivo anche dopo aver acceso e spento la lavatrice o dopo aver scollegato e ricollegato il cavo di alimentazione.

Pulizia cestello

La pulizia del cestello garantisce le prestazioni ottimali della lavatrice rimuovendo l'accumulo di detersivo e altri residui. Si consiglia di eseguire il ciclo di "Pulizia Cestello" ogni 30 cicli di lavaggio o comunque una volta al mese.

- Rimuovere indumenti o altri oggetti dalla lavatrice e chiudere lo sportello.
- Aprire il cassetto detersivi e aggiungere anticalcare liquido o in polvere (ad esempio Calgon) nello scomparto del lavaggio principale. Nel caso di anticalcare in pastiglie, inserirlo direttamente nel cestello.
- **Ruotare la manopola sul programma "Pulizia cestello".**
- Premere il tasto avvio.
- Dopo che il programma è stato completato, lasciare aperto lo sportello per consentire allo sportello, alla guarnizione flessibile e al vetro dello sportello di asciugare.

⚠ ATTENZIONE

Non aggiungere detergente negli scomparti dei detersivi in modo da prevenire la produzione eccessiva di schiuma che potrebbe danneggiare la lavatrice e provocare perdite.

In presenza di bambini, fare attenzione a non lasciare lo sportello aperto per troppo tempo.

Apertura di emergenza

(disponibile solo su alcuni modelli)

Se si verifica un'interruzione di corrente durante un ciclo di lavaggio, la lavatrice si arresta e la porta rimane bloccata. È possibile sbloccare lo sportello della lavatrice per rimuovere i vestiti aprendo il coperchio posizionato in basso a destra della lavatrice. È sufficiente inserire una moneta o una chiave nella fessura e inclinarla verso l'alto per aprire il coperchio, quindi tirare la linguetta di rilascio della porta.

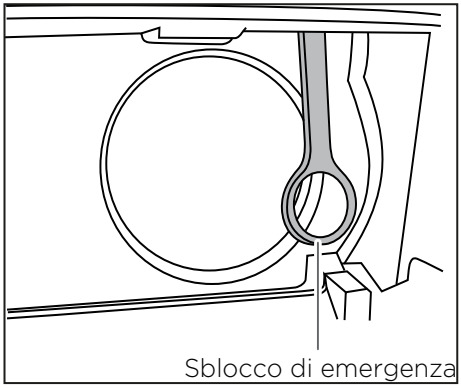

⚠ ATTENZIONE

Non utilizzare lo sblocco di emergenza se il livello dell'acqua nella lavatrice è sopra il livello della porta.

Primo utilizzo

Prima dell'utilizzo, selezionare un programma (per esempio: Cotone 60°C), inserire una piccola quantità di detersivo nello scomparto del lavaggio principale (max 1/3 della dose consigliata dal produttore per i capi poco sporchi). ed avviare il programma senza carico. In questo modo verranno rimossi dal cestello eventuali residui di fabbricazione.

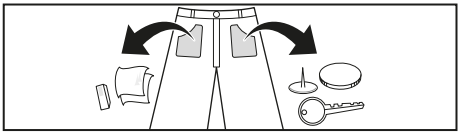

Preparazione della biancheria

Corpi estranei (esempio: monete, graffette, spille, chiodi) possono danneggiare i capi o i componenti della lavatrice.
Nella preparazione del bucato attenersi alle seguenti indicazioni:

- Svuotare le tasche dei capi da lavare.
- Attenzione alle parti metalliche (graffette, ecc.); se presenti, rimuoverle.
- Porre i capi delicati in una retina/sacchetto (calze, reggiseni con ferretto, ecc.).
- Chiudere le cerniere, abbottonare le federe.
- Spazzolare via l'eventuale sabbia dalle tasche e dai risvolti.
- Rimuovere le rotelline dalle tende oppure avvolgerle in una retina/un sacchetto.

Suddividere il bucato

Suddividere il bucato secondo le indicazioni del produttore per la cura dei capi riportate sull'etichetta in base a:

- Tipo di tessuto/materiale
- Colore
  Avvertenza: La biancheria può perdere il colore o non tornare perfettamente pulita. Lavare separatamente i capi bianchi dai capi colorati. Il primo lavaggio di capi colorati nuovi deve essere effettuato separatamente.
- Grado di sporco:

  Suddividere i capi in base al grado di sporco.
  Alcuni esempi sui gradi di sporco:

  poco sporco: non prelavare
  normale
  molto sporco: inserire un minor numero di capi
  macchie: rimuovere/pretrattare le macchie finché sono ancora recenti. Per prima cosa detergere con liscivia di sapone, senza strofinare. Infine lavare il bucato con il programma corrispondente. Talvolta le macchie ostinate/secche possono essere rimosse soltanto dopo più lavaggi.

- Simboli sull'etichetta:

  Le cifre presenti nei simboli indicano la temperatura massima di lavaggio.

  : adatto al lavaggio normale;
  per es. programma per Cotone.

  : adatto al lavaggio delicato;
  per es. programma per Sintetici.

  : adatto al lavaggio estremamente delicato; per es. programma per Delicati

  : non lavare in lavatrice.

Descrizione dei programmi

Programma	Descrizione	Tipo del tessuto
Cotone	Programma standard. Efficiente in termini di consumo combinato di acqua ed elettricità.	Asciugamani, biancheria intima, tovaglie, lenzuola, ecc. in tessuti di cotone e lino resistenti, da mediamente a molto sporchi.
Misti	Consente il lavaggio simultaneo di tessuti di tipo diverso.	Per capi in tessuto resistente di cotone, lino, fibre sintetiche e tessuti misti, da poco a mediamente sporchi. Introdurre nello stesso carico solo capi di colori simili.
Piumoni	Questo ciclo è per capi di grandi dimensioni come copriletti, cuscini, copridivani, ecc.	Lenzuola e coperte di cotone, trapunte, tendaggi, rivestimenti per divani in tessuto leggero.
20°C	Ciclo di lavaggio fino a 20°C per carichi fino a 2 kg di biancheria lievemente sporca.	Biancheria in cotone e lino, biancheria intima, lenzuola, tovaglie, asciugamani, biancheria da letto, ecc.
Baby care	Rimuove macchie da proteine e residui solidi e garantisce un miglior risciacquo.	Biancheria per neonati poco sporca.
Piumini	Programma adatto per giacche, cappotti, gilet e piumini imbottiti.	Indumenti imbottiti in piuma naturale o sintetica che riportano sull'etichetta la dicitura "lavabile in lavatrice".
Intimo	Ciclo particolarmente adatto per la biancheria intima delicata (si raccomanda di inserire sempre la biancheria intima in un'apposita retina per il lavaggio).	Capi di lino, seta, lana e viscosa per i quali è consigliato un lavaggio delicato a mano. Fino alla temperatura di 40°C questo ciclo è particolarmente indicato.
Vapore	Migliora le prestazioni di lavaggio utilizzando il vapore.	Biancheria di cotone molto macchiata, indumenti intimi.
Rapido 15'	Questo ciclo consente di effettuare un lavaggio rapido per carichi leggeri e abbigliamento lievemente sporco.	Biancheria di cotone e/o tessuti sintetici, capi poco sporchi e senza macchie. Programma ideale per rinfrescare i capi.

Descrizione dei programmi

Programma	Descrizione	Tipo del tessuto
Rapido 42’	Ciclo breve a bassa temperatura e velocità centrifuga ridotta per carichi fino a 3 kg di biancheria poco sporca.	Biancheria di cotone e/o tessuti sintetici, capi poco sporchi e senza macchie.
Eco 40-60	Questo programma è utilizzato per valutare la conformità alla normativa dell’UE in materia di progettazione ecocompatibile.	Biancheria di cotone lavabile a 40°C o 60°C con grado di sporco normale.
Sport	Abiti e tessuti sportivi (jogging, fitness, ecc).	Tessuti sintetici per abbigliamento sportive. Coolmax, Gore-Tex e SympaTex.
Lana	Permette il lavaggio di capi in lana oppure capi destinati al lavaggio a mano.	Capi delicati oppure in pura lana lavabili in lavatrice.
Pulizia cestello	Elimina dal cestello sporco e batteri.	Quando viene eseguito questo ciclo, non è possibile tenere capi e indumenti nel cestello.
Risciacquo + Centrifuga	Programma separato di risciacquo e centrifuga intensiva.	Per un carico che necessita solo di un risciacquo. Adatto per capi in tessuti resistenti. Per la fase di risciacquo è possibile aggiungere un ammorbidente.

- Solitamente i programmi più efficienti in termini di consumo di energia e di acqua sono quelli che utilizzano temperature inferiori e hanno una maggiore durata;
- Caricando la lavatrice per uso domestico fino alla capacità indicata dal fabbricante per i diversi programmi, si contribuirà al risparmio di energia e acqua;
- Il rumore e il contenuto di umidità residua sono influenzati dalla velocità di centrifuga: maggiore è la velocità di centrifuga, maggiore sarà il rumore e minore il contenuto di umidità residua;

Tabella dei programmi

DSW61026SM18A1

Programma	Temperatura[1]	Centrifuga	Durata[2] (minuti)	Carico massimo (kg)	Opzione Risciacquo+
Cotone	40°C (fredda, 60°C, 90°C)	1000	60	6	Sì
Misti	fredda (40°C)	800	76	4	Sì
Piumoni	40°C (fredda, 60°C)	1000	67	2	Sì
20°C	20°C	1000	63	2	Sì
Baby care	60°C (40°C, 90°C)	800	131	3	Sì
Piumini	40°C (fredda)	800	68	2	Sì
Intimo	fredda (40°C)	800	52	2	Sì
Vapore	60°C (fredda, 40°C, 90°C)	800	165	2	Sì
Rapido 15’	fredda (40°C)	800	15	2	Sì
Rapido 42’	40°C (fredda)	800	42	4	Sì
Eco 40-60	40°C	1000	198	6	Sì
Sport	fredda (40°C)	1000	48	4	Sì
Lana	40°C (fredda)	800	47	2	Sì
Pulizia cestello	60°C (90°C)	800	75	-	No
Centrifuga	-	1000	12	6	No
Risciacquo + Centrifuga	-	1000	16	6	Sì

1 Il primo valore indicato corrisponde all’impostazione predefinita.

2 La durata si riferisce al programma standard senza opzioni aggiuntive. La durata può differire dai valori specificati nella tabella a causa di variazioni nella pressione e nella temperatura dell’acqua erogata in ogni abitazione, nel carico e nel tipo di bucato.

TABELLA DEI SIMBOLI DI LAVAGGIO

	Lavaggio a mano: lavare a mano con una temperatura dell'acqua di 40 °C, in base al tipo di capo specifico. Trattare i capi colorati e delicati rapidamente e non lasciarli bagnati a lungo prima di stenderli.
	Non lavare: i capi contrassegnati in questo modo non devono essere lavati.
	Lavaggio ad alta temperatura (ciclo normale): capi in cotone o lino, bianchi, resistenti alla bollitura, tinti o stampati. Pretrattare le macchie ostinate.
	Lavaggio a 60°C per colorati (ciclo normale): capi colorati che non devono essere lavati a temperatura di ebollizione, ad esempio in cotone, modal, poliestere e fibre miste.
	Lavaggio a 60°C ciclo delicato: ridurre il carico di bucato. Il cestello non deve essere pieno oltre la metà. Eseguire il prelavaggio solo se i capi sono molto sporchi. Evitare la centrifuga o centrifugare per tempi ridotti per ridurre al minimo il rischio di pieghe.
	Lavaggio a 40°C per colorati (ciclo normale): ciclo di lavaggio per capi di colore scuro in cotone, poliestere o tessuti misti.
	Lavaggio a 40°C ciclo delicato: capi delicati, in modal, viscosa, fibre sintetiche (poliacrilico, poliestere e poliammide). Dimezzare la quantità di bucato caricato. Eseguire il prelavaggio solo se i capi sono molto sporchi. Evitare la centrifuga o centrifugare per tempi ridotti per ridurre al minimo il rischio di pieghe.
	Lavaggio a 40°C ciclo molto delicato (lana): per capi in lana adatta al lavaggio in lavatrice. Questo ciclo usa un trattamento meccanico molto ridotto. Ridurre sostanzialmente il carico di bucato. Il cestello non deve essere pieno oltre un terzo.
	Lavaggio a 30°C per colorati (ciclo normale): ciclo di lavaggio per capi di colore scuro in cotone, poliestere o tessuti misti.
	Lavaggio a 30°C ciclo delicato: il cestello non deve essere pieno oltre la metà. Evitare la centrifuga o centrifugare per tempi ridotti per ridurre al minimo il rischio di pieghe.
	Lavaggio a 30°C ciclo molto delicato (lana): per capi in lana adatta al lavaggio in lavatrice. Questo ciclo assicura un trattamento meccanico molto ridotto. Il cestello non deve essere pieno oltre un terzo.
	Asciugare su filo
	Asciugare per sgocciolamento
	Asciugare in piano
	Asciugare in piano per sgocciolamento
	Asciugare su filo all'ombra
	Asciugare per sgocciolamento all'ombra

TABELLA DEI SIMBOLI DI LAVAGGIO

	Asciugare in piano all'ombra
	Asciugare in piano per sgocciolamento all'ombra
	Ciclo di asciugatura normale: è ammesso l'uso dell'asciugabiancheria in normali condizioni di carico e temperatura (80°C) senza limitazioni.
	Ciclo di asciugatura delicato: si consiglia cautela nell'uso dell'asciugabiancheria. Selezionare un ciclo delicato ad azione ridotta (temperatura 60°C, minore durata del trattamento).
	Non asciugare in asciugabiancheria a tamburo rotativo: i capi non sono idonei per l'asciugatura in asciugabiancheria.
	Temperatura massima della piastra: 200°C. Corrispondente all'impostazione per cotone/lino. Stirare mentre il capo è umido. I capi lucidi o sensibili alla pressione devono essere stirati sul rovescio o interponendo un panno tra il capo e la piastra del ferro da stiro. Può essere usato un ferro da stiro a vapore.
	Temperatura massima della piastra: 150°C. Corrispondente all'impostazione per lana/seta/poliestere/viscosa. Può essere usato un ferro da stiro a vapore. Evitare pressioni elevate.
	Temperatura massima della piastra: 110°C. Corrispondente all'impostazione per poliacrilico/poliammide (nylon)/acetato. Se necessario, i capi lucidi o sensibili alla pressione devono essere stirati sul rovescio. Non usare vapore.
	Non stirare: l'uso del ferro da stiro provoca danni irreversibili.
	Lavaggio professionale a secco in: tetracloroetilene e/o idrocarburi. Ciclo di lavaggio normale senza limitazioni.
	Lavaggio professionale a secco in: tetracloroetilene e/o idrocarburi. Ciclo di lavaggio delicato con severe limitazioni circa l'aggiunta di umidità e/o l'azione meccanica e/o la temperatura.
	Lavaggio professionale a secco in: idrocarburi (benzeni pesanti). Ciclo di lavaggio normale senza limitazioni.
	Lavaggio professionale a secco in: idrocarburi (benzeni pesanti). Ciclo di lavaggio delicato con severe limitazioni circa l'aggiunta di umidità e/o l'azione meccanica e/o la temperatura.
	Non lavare a secco: il lavaggio professionale a secco non è permesso. Non smacchiare con solventi.
	Lavaggio professionale a umido: ciclo di lavaggio a umido normale senza limitazioni.
	Lavaggio professionale a umido: ciclo di lavaggio professionale a umido delicato per tessuti sensibili con ridotta azione meccanica.
	Lavaggio professionale a umido: ciclo di lavaggio professionale a umido molto delicato per tessuti molto sensibili con azione meccanica minima.
	Non lavare a umido: il lavaggio professionale a umido non è permesso.

AVVERTENZA

- Per evitare il rischio di scosse elettriche, scollegare la lavatrice prima di pulirla. La mancata osservanza di questa avvertenza può provocare lesioni personali gravi, incendi, scosse elettriche o lesioni anche fatali.
- Per pulire la lavatrice non utilizzare sostanze chimiche, detergenti abrasivi o solventi, in quanto potrebbero danneggiare le finiture.

Pulizia della lavatrice

Manutenzione dopo il lavaggio

- Al termine del ciclo, pulire lo sportello e l'interno della guarnizione per rimuovere eventuale umidità.
- Lasciare aperto lo sportello per far asciugare la parte interna del cestello.
- Pulire il corpo della lavatrice con un panno asciutto per rimuovere l'umidità.

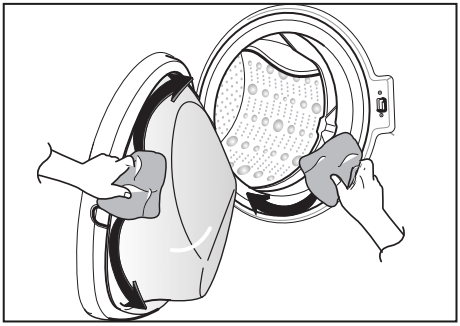

Pulizia delle parti esterne

- Asciugare immediatamente eventuali schizzi.
- Strofinare con un panno umido.
- Non premere sulla superficie o sul display con oggetti appuntiti.

Pulizia delle parti interne

- Utilizzare un asciugamani o un panno morbido per pulire l'area attorno all'apertura dello sportello della lavatrice e l'oblò.
- Rimuovere sempre i capi dalla lavatrice appena termina il ciclo. Se i capi umidi vengono lasciati all'interno della lavatrice, si producono pieghe, trasferimento di colore e cattivi odori.
- Eseguire il programma "Pulizia Cestello" almeno una volta al mese per rimuovere accumuli di detersivo e altri residui.

Pulizia filtro nel tubo di carico

Se l'acqua utilizzata è molto dura o contiene tracce di depositi di calcare, il filtro di alimentazione dell'acqua può intasarsi.
Pertanto è opportuno pulirlo di tanto in tanto.

1. Chiudere il rubinetto dell'acqua e svitare il tubo di carico.

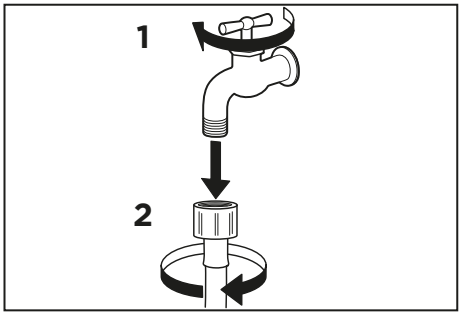

2. Pulire accuratamente il filtro a rete all'estremità del tubo usando uno spazzolino.

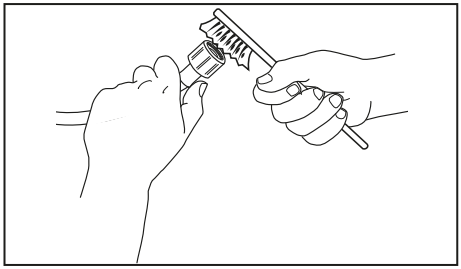

3. A questo punto, svitare manualmente il tubo di carico sul lato posteriore della lavatrice. Usando una pinza, estrarre il filtro a rete dalla valvola sul retro della lavatrice e pulirlo.

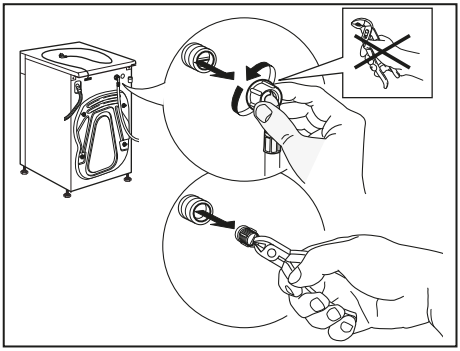

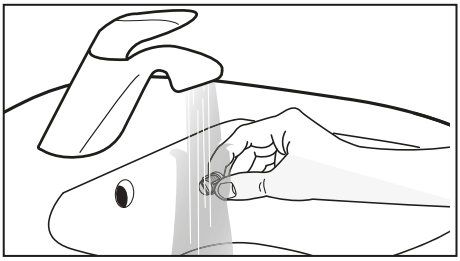

4. Reinserire il filtro a rete. Ricollegare il tubo di carico al rubinetto dell'acqua e alla lavatrice. Non usare utensili per collegare il tubo di carico. Aprire il rubinetto dell'acqua e controllare che tutti i collegamenti siano ben stretti.

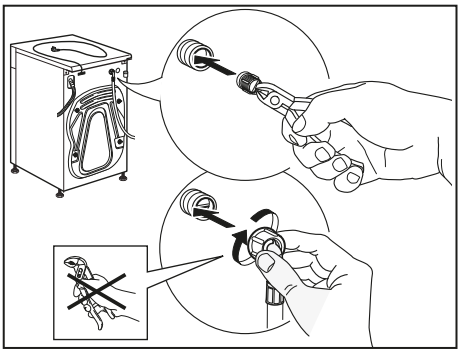

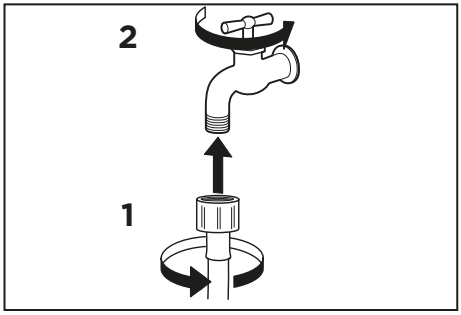

Pulizia del cassetto detersivi

Detersivo e ammorbidente possono accumularsi nel cassetto erogatore. Rimuovere il cassetto e gli inserti e controllare l'accumulo una volta o due al mese.

1. Estrarre il cassetto erogatore tirandolo finché non si ferma. Premere sul tasto di sgancio e rimuovere il cassetto.

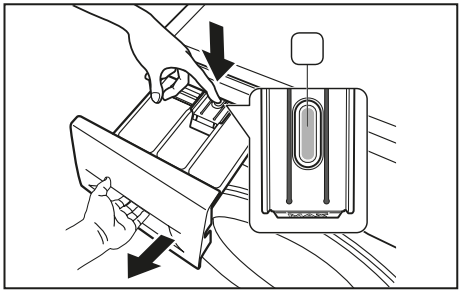

2. Lavare tutti i componenti sotto acqua corrente.

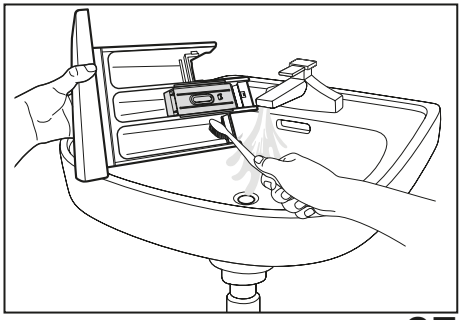

3. Pulire le rientranze del cassetto dei detersivi utilizzando un vecchio spazzolino da denti.
4. Rimettere in posizione il cassetto dei detersivi.

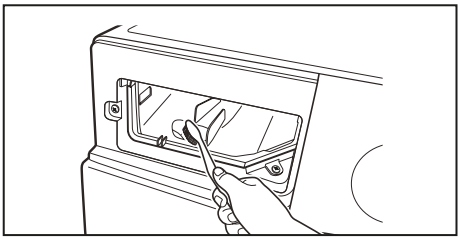

Pulizia del filtro della pompa di scarico

Il filtro di scarico raccoglie lanugine e piccoli oggetti rimasti nel bucato. Controllare regolarmente che il filtro sia pulito per assicurare il corretto funzionamento della lavatrice.

1. Aprire lo sportello del filtro.

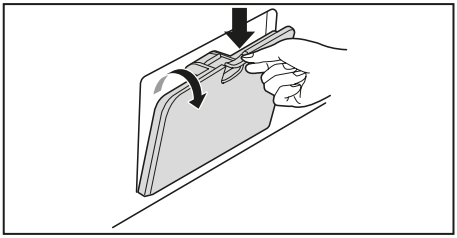

2. Posizionare un recipiente in corrispsondenza dello sportello per raccogliere eventuale acqua residua. Allentare il fiiltro ruotandolo a sinistra solo quel tanto che basta a far fuoriuscire l'acqua.



3. Quando non defluisce più acqua, svitare completamente il filtro. Rimuovere eventuali corpi estranei (bottoni, monete, ecc.) dal vano interno.

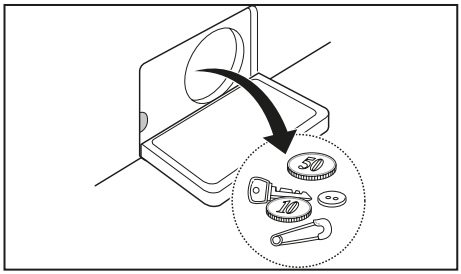

4. Dopo la pulizia, reinserire il filtro e avvitarlo saldamente in senso orario.

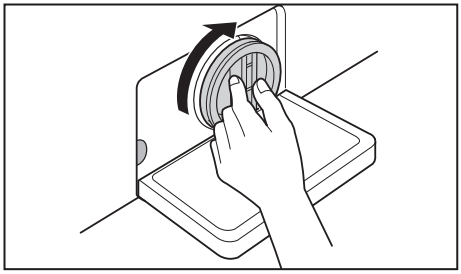

5. Chiudere il coperchio.

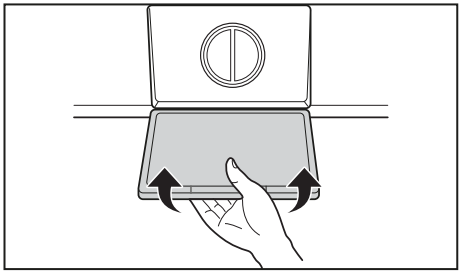

AVVERTENZA

- Scaricare l'acqua con molta attenzione perché potrebbe essere bollente.

In caso di congelamento

Se la temperatura scende sottozero e la lavatrice ghiaccia:

1. Scollegare la lavatrice dall'alimentazione elettrica.
2. Versare acqua calda sul rubinetto di ingresso dell'acqua in modo da allentare il tubo di carico dell'acqua.
3. Rimuovere il tubo di carico dell'acqua e immergerlo in acqua calda.
4. Versare acqua calda nel cestello della lavatrice e attendere 10 minuti.
5. Ricollegare il tubo di carico dell'acqua al rubinetto e verificare che le operazioni di carico e scarico siano regolari.

Stoccaggio della lavatrice

Se si prevede di non utilizzare la lavatrice per un lungo periodo di tempo, è consigliabile scaricare completamente l'acqua e scollegarla. In caso di stoccaggio, l'eventuale presenza di acqua residua all'interno della lavatrice può danneggiare i tubi e i componenti interni. Preparare la lavatrice per lo stoccaggio nel modo seguente:

1. Selezionare il programma "Lavaggio Rapido 15" ed eseguire il ciclo di lavaggio a cestello vuoto.
2. Scollegare la lavatrice dall'alimentazione elettrica.
3. Chiudere i rubinetti dell'acqua e scollegare i tubi di carico dell'acqua.
4. Lasciare aperto lo sportello della lavatrice per consentire la circolazione dell'aria all'interno del cestello.

NOTA

Se la lavatrice è stata conservata in un luogo che ha raggiunto temperature inferiori al punto di congelamento, lasciare che l'acqua accumulata al suo interno defluisca prima di utilizzarla.

RISOLUZIONE DEI PROBLEMI

Sintomo	Possibile causa	Soluzione
La lavatrice non si avvia e le spie sono spente.	Nessun collegamento alla rete elettrica	Accertarsi che la spina sia inserita correttamente nella presa a muro.
	L'interruttore salvavita è scattato o si è verificata un'interruzione di corrente.	Ripristinare l'interruttore salvavita o sostituire il fusibile. Non aumentare la capacità del fusibile. Se il problema è un sovraccarico del circuito, rivolgersi a un elettricista qualificato per l'adeguamento.
La lavatrice non si avvia dopo aver premuto il tasto "Avvio/Pausa".	Lo sportello non è chiuso correttamente.	Chiudere lo sportello spingendolo fino allo scatto.
Crepitii e rumori metallici.	Possibile presenza di oggetti (ad es. monete o graffette) nel cestello.	Accertarsi che tutte le tasche siano vuote. Oggetti come graffette, penne, monete e chiavi possono danneggiare l'elettrodomestico e gli abiti. Chiudere cerniere, ganci e stringhe per evitare che si impiglino in altri capi da lavare.
Rumore sordo.	Carichi di lavaggio pesanti possono produrre un rumore sordo, che in genere è normale.	Se il suono persiste, è probabile che la lavatrice sia sbilanciata. Arrestare e ridistribuire il carico di lavaggio.
Rumore vibrante.	Verificare che tutti i bulloni di trasporto e il supporto del cestello siano stati rimossi.	Se non sono stati rimossi al momento dell'installazione, fare riferimento alla guida all'installazione per la rimozione dei bulloni di trasporto.
	Verificare che i piedi poggino fermamente sul pavimento.	Accertarsi che la lavatrice sia a livello e stringere i controdadi avvitandoli verso la base dell'elettrodomestico.

RISOLUZIONE DEI PROBLEMI

Sintomo	Possibile causa	Soluzione
Perdite d'acqua.	I tubi di mandata o il tubo di scarico sono allentati sul rubinetto o sulla lavatrice.	Controllare e stringere i raccordi dei tubi.
	I tubi di scarico domestici sono intasati.	Sturare il tubo di scarico. Se necessario, rivolgersi a un idraulico.
Produzione eccessiva di schiuma.	Se si utilizzano detersivi o prodotti non idonei, si genera una produzione eccessiva di schiuma con conseguenti perdite d'acqua.	Utilizzare la quantità di detersivo consigliata dal produttore.
L'acqua non viene caricata nella lavatrice o viene caricata lentamente.	L'alimentazione d'acqua non è adeguata a quella posizione.	Provare un altro rubinetto.
	Il rubinetto di alimentazione dell'acqua non è completamente aperto.	Aprire completamente il rubinetto.
	I tubi di mandata dell'acqua sono piegati.	Distendere i tubi.
	I filtri dei tubi di mandata sono intasati.	Controllare il filtro del tubo di mandata.
L'acqua non viene scaricata nella lavatrice o viene scaricata lentamente.	I tubo di scarico è piegato o intasato.	Pulire e raddrizzare il tubo di scarico.
	Il filtro di scarico è intasato.	Pulire il filtro di scarico.
Lo sportello non si apre.	Una volta avviata la lavatrice, lo sportello non può essere aperto per motivi di sicurezza.	Controllare se l'icona "Blocco Sportello" è accesa. È possibile aprire lo sportello quando l'icona "Blocco sportello" si spegne.
Traboccamento di ammorbidente	Una quantità eccessiva di ammorbidente può causare traboccamenti.	Seguire le istruzioni del produttore dell'ammorbidente per accertarsi di utilizzare la quantità appropriata. Non superare la linea di riempimento massimo.
L'ammorbidente viene erogato troppo presto.	Una quantità eccessiva di ammorbidente potrebbe causare l'erogazione prematura.	Attenersi alle istruzioni del produttore del detergente. Chiudere lentamente il cassetto erogatore. Non aprire il cassetto durante il ciclo di lavaggio.

RISOLUZIONE DEI PROBLEMI

Sintomo	Possibile causa	Soluzione
Cattivo odore	Odore generato dalla guarnizione nuova.	Si tratta del normale odore della gomma nuova. Scomparirà dopo qualche ciclo dell'elettrodomestico.
	Se la guarnizione dello sportello in gomma e l'area circostante allo sportello non vengono pulite regolarmente, muffe o altre sostanze potrebbero generare cattivi odori.	Assicurarsi di pulire la guarnizione e l'area circostante allo sportello regolarmente. Controllare la presenza di piccoli oggetti nella guarnizione dello sportello quando si svuota la lavatrice.
	Sostanze estranee rimaste nel filtro dello scarico potrebbero generare cattivi odori.	Assicurarsi di pulire regolarmente il filtro dello scarico.
	Un tubo di scarico non installato correttamente potrebbe causare travasi (acqua che ritorna nella lavatrice), generando cattivi odori.	Quando si installa il tubo di scarico, assicurarsi che non si pieghi né si intasi.

Diagnostica

☺	40°C	60°C	90°C	Problema	Cosa controllare
☀	●	○	○	Guasto alla chiusura della porta.	Controllare se la porta è chiusa correttamente. La serratura della porta è difettosa e deve essere sostituita.
☀	○	○	●	Nessuna immissione di acqua.	Il rubinetto è aperto? Pressione dell'acqua troppo bassa? Tubi di ingresso ghiacciati? Filtro otturato?
☀	○	●	○	L'acqua di lavaggio non viene scaricata.	Tubo di scarico posizionato troppo in alto? Tubo di scarico ghiacciato? Tubo di scarico otturato? Pozzetto di scarico otturato?
☀	●	●	○	Allarme di troppo pieno, sensore del livello dell'acqua difettoso.	Spegnere l'apparecchio, chiudere il rubinetto dell'acqua e scollegare la lavatrice dalla rete elettrica (staccare la spina). Contattare il servizio di assistenza post-vendita.
☀	○	●	●	La lavatrice continua a caricare acqua. Perdita di acqua. Difetto della valvola di alimentazione acqua.	Spegnere l'apparecchio, chiudere il rubinetto dell'acqua e scollegare la lavatrice dalla rete elettrica (staccare la spina). Contattare il servizio di assistenza post-vendita.
☀	●	●	●	L'acqua di lavaggio non si riscalda.	Resistenza o sensore delle temperatura difettosi. Chiudere il rubinetto di carico dell'acqua, scollegare la spina e contattare l'assistenza tecnica.
☀	●	○	●	Forti rumori, vibrazioni e spostamento dell'apparecchio durante la centrifuga.	I fermi di trasporto sono stati rimossi? La lavatrice è in piano? I controdadi sono stati avvitati completamente? Il carico è bilanciato?
☀	○	○	○	Il cestello non ruota.	Chiudere il rubinetto di carico dell'acqua, scollegare la spina e contattare l'assistenza tecnica.

Legenda

☀ = Spia lampeggiante ● = Spia accesa ○ = Spia spenta

DATI TECNICI

SCHEDA INFORMATIVA PRODOTTO

Marchio o nome del fornitore:	Daya
Indirizzo del fornitore:	Piazza Gianfranco Ferré 10, 20025 Legnano
Identificativo del modello:	DSW61026SM18A1

Parametri generali del prodotto:

Parametro	Valore		Parametro	Valore	
Capacità nominale (kg) (a)	6.0		Dimensioni in cm	Altezza	85
				Larghezza	60
				Profondità	41
IEE_w (a)	46,2		Classe di efficienza energetica (a)	A	
Indice di efficienza di lavaggio (a)	1,031		Efficienza di risciacquo (g/kg) (a)	5,0	
Consumo di energia in kWh per ciclo, basato sul programma eco 40-60. Il consumo effettivo di energia dipende dalle modalità d'uso dell'apparecchio.	0,374		Consumo di acqua in litri per ciclo, basato sul programma eco 40-60. Il consumo effettivo di acqua dipende dalle modalità d'uso dell'apparecchio e dalla durezza dell'acqua.	36	
Temperatura massima all'interno dei tessuti trattati (°C) (a)	Capacità nominale	38	Contenuto di umidità residua (%) (a)	62,9	
	Metà	29			
	Un quarto	22			
Velocità della centrifuga (giri/min) (a)	Capacità nominale	1000	Classe di efficienza della centrifuga (a)	C	
	Metà	1000			
	Un quarto	1000			
Durata del programma (ore:min) (a)	Capacità nominale	3:18	Tipo	A libera installazione	
	Metà	2:36			
	Un quarto	2:36			
Emissioni di rumore aereo nella fase di centrifuga (db (A) re 1 pW) (a)	76		Classe di emissioni di rumore aereo (fase di centrifuga) (a)	B	
Modo spento (W) (se applicabile)	0,50		Modo stand-by (W) (se applicabile)	N/A	
Avvio ritardato (W) (se applicabile)	4,00		Stand-by in rete (W) (se applicabile)	N/A	
Durata minima della garanzia offerta dal fornitore (b):			24 mesi		
Questo prodotto è stato progettato per liberare ioni d'argento durante il ciclo di lavaggio			**NO**		

Informazioni supplementari

Link al sito web del fornitore, dove si trovano le informazioni di cui all'allegato II, punto 9, del regolamento (UE) 2019/2023 (1) della Commissione: **www.consumerelectronicsspa.com**

(a) Per il programma eco 40-60.

NUOVA ETICHETTA ENERGETICA

La scheda informativa e i dati tecnici della lavatrice, redatti in conformità ai Regolamenti (UE) 2019/2014 e 2019/2023 della Commissione Europea, sono disponibili ai seguenti indirizzi Internet:

Modello	Codice QR	Indirizzo Internet
DSW61026SM18A1		https://eprel.ec.europa.eu/qr/2368618

È possibile visitare il sito web **www.dayahome.it** per accedere alla pagina dedicata al prodotto, dove sono disponibili per il download la dichiarazione di conformità e il manuale di istruzioni aggiornato.
In alternativa, è possibile consultare la sezione “Supporto” per ulteriori dettagli o scrivere all’indirizzo email: **help@ consumerspa.it** .

CONFORMITÀ ALLE DIRETTIVE EUROPEE

CE

Il prodotto è conforme alla **Direttiva Bassa Tensione (LVD) 2014/35/UE**, alla **Direttiva Compatibilità Elettromagnetica (EMC) 2014/30/UE**, alla **Direttiva Restrizione delle Sostanze Pericolose (RoHS) 2011/65/UE**, al **Regolamento Generale sulla Sicurezza dei Prodotti (GPSR) 2023/988/UE** e **al Regolamento Ecodesign (ErP) 2009/125/CE.**

CONDIZIONI DI GARANZIA

La garanzia convenzionale offerta da Consumer Electronics S.p.A., in qualità di produttore, si aggiunge ai diritti riconosciuti al consumatore ai sensi del Codice del Consumo (D. Lgs. n. 206/2005) e delle successive modifiche introdotte dal D. Lgs. n. 170/2021. Essa non sostituisce la garanzia legale offerta dal venditore.

CONDIZIONI DI VALIDITÀ E DURATA

- La garanzia ha una durata di 24 mesi dalla data di consegna del prodotto al primo consumatore per i difetti di conformità esistenti al momento della consegna.
- La prova della data di acquisto deve essere fornita tramite un documento valido (scontrino fiscale o fattura), rilasciato dal rivenditore al primo consumatore, riportante i dati del rivenditore e gli estremi identificativi del prodotto.
- In caso di intervento, il consumatore deve esibire questo documento al tecnico del Centro Assistenza Tecnica (CAT) Autorizzato.

Riparazione a Domicilio:

- L'assistenza tecnica è effettuata esclusivamente a domicilio da un Centro Assistenza Tecnica (CAT) Autorizzato.
- Il tecnico verifica se il malfunzionamento è dovuto a un vizio di conformità esistente al momento della consegna.
- Se il difetto non dipende da un vizio di conformità, le spese della verifica e dell'eventuale riparazione sono a carico del consumatore.
- I malfunzionamenti manifestatisi dopo i primi 12 mesi dalla consegna sono coperti solo se derivano da difetti di conformità.

OGGETTO DELLA GARANZIA

- La garanzia copre la riparazione gratuita del prodotto in caso di difetti di conformità riscontrati durante il periodo di validità.
- Qualora si rendesse necessaria la sostituzione del prodotto, le modalità sono disciplinate direttamente dal rivenditore presso il quale è stato effettuato l'acquisto.
- Le riparazioni non comportano il rinnovo o la proroga della garanzia, che continuerà fino alla scadenza dei 24 mesi dalla data di consegna.

LIMITAZIONI ED ESCLUSIONI DELLA GARANZIA

La garanzia non copre i difetti o i danni causati da:

- Uso improprio o non conforme: Utilizzo dell'apparecchio per scopi diversi da quelli previsti o in condizioni non idonee, inclusi ambienti con temperature o livelli di umidità non conformi ai valori riportati nel manuale.
- Installazione errata: Installazione non conforme alle istruzioni riportate nel manuale o effettuata da personale non qualificato.
- Interventi non autorizzati: Modifiche, riparazioni o sostituzioni effettuate da personale non autorizzato o con parti non approvate dal produttore.
- Alimentazione elettrica inadeguata: Danni causati da sbalzi di tensione, interruzioni di corrente, fulmini o collegamenti elettrici non corretti.
- Eventi esterni: Danni dovuti a incendi, allagamenti, infiltrazioni d'acqua, terremoti, parassiti, urti, cadute, vento, gelo o altri eventi naturali.
- Trasporto e movimentazione: Danni subiti durante il trasporto o la movimentazione dell'apparecchio, salvo quelli avvenuti prima della consegna al consumatore.
- Uso commerciale o industriale: L'uso dell'apparecchio in

ambienti commerciali o industriali è escluso dalla garanzia, salvo specifica indicazione contraria.
- Manutenzione impropria: Mancata pulizia o manutenzione ordinaria come indicato nel manuale, nonché utilizzo di prodotti detergenti non idonei.
- Numero di serie alterato o rimosso: La garanzia non è valida se il numero di serie è stato rimosso, alterato o risulta illeggibile.

Nota:
- L'aumento dei costi di utenze dovuto a un uso improprio dell'apparecchio non è coperto dalla garanzia.
- In caso di spostamento o reinstallazione dell'apparecchio, la garanzia non copre eventuali danni causati da tali operazioni.



PRODOTTO IN CINA DA CONSUMER ELECTRONICS SPA
PIAZZA GIANFRACO FERRÉ, 10 - 20025 LEGNANO (MILANO), ITALY
WWW.CONSUMERELECTRONICSSPA.COM
HELP@CONSUMERSPA.IT